GB Assembly instructions
DE Montageanleitung
FR Notice de montage
NL Handleiding voor de montage
IT Istruzioni di montaggio
HU Szerelési útmutató
ES Instrucciones de montaje
PL Instrukcja montażu
CZ Montážní návod
SK Návod na montáž
HR Montaže
TR Montaj talimat
RO Instrucţiuni de montaj
RU Инструкция по монтажу

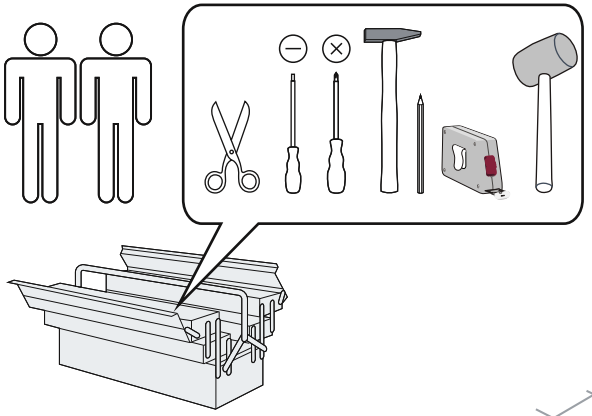

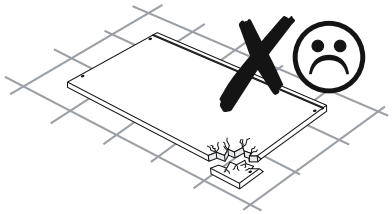

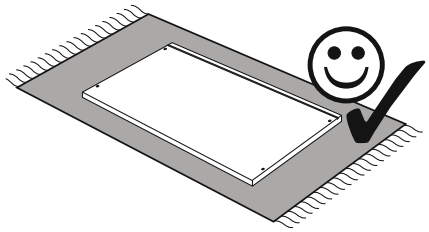

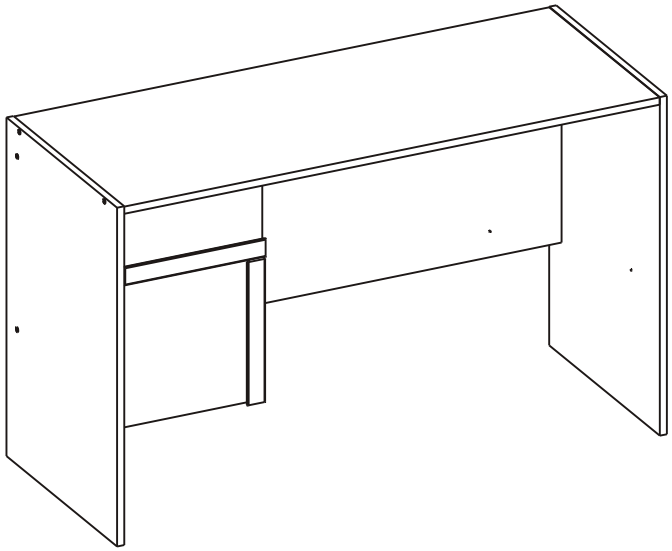

Service • Assistenza • Dienstverlening • Serwis
Servis • Szerviz • Servicio • Usługa • Сервисная Служба

Name •Nom •Nome •Naam •Nazwa Jméno •Název •Név •Denumire Nombre •Ime •Isim •Название	IKAR
Nr. • No. • Номер • Č • Sz • Ne	12 -- 10
Typ • Type • Tip • Típus Тип Tipo •	40

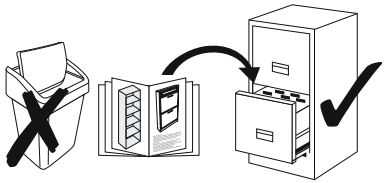

shop • geschäft • boutique • sklep • magazin • negozio • bolt • tienda • obchod • ďućan • magazin

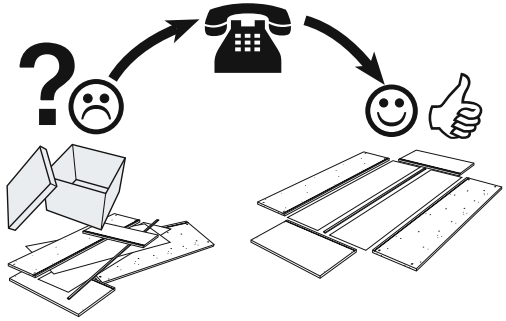

L 34 T06 x2	h10 T07 x2	ϕ5x30 D06 x4	L 40 W21 x2	K03 x1
L 28 T01 x6	T02 x6	ϕ8x30 D01 x25	C01 x4	
L-350 P08 x1	3x13 W14 x4	6,3x9,5 W23 x4	3,5x20 W04 x2	
ϕ26 Z23 x2	ϕ26 H-2 Z24 x2	6x13 W13 x4	3,5x10 W24 x4	A02 x1
S01 x4	K01 x1	L 50 W03 x14		
L317 U2 x2	3,5x25 W01 x10			

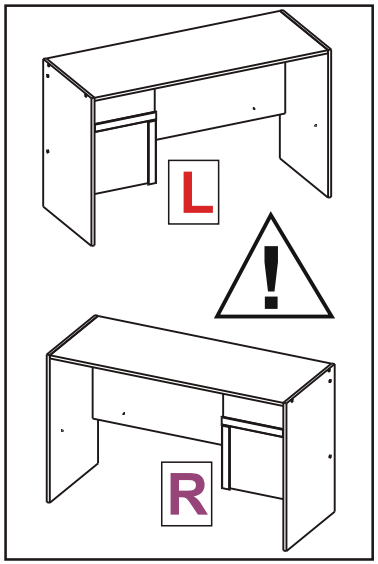

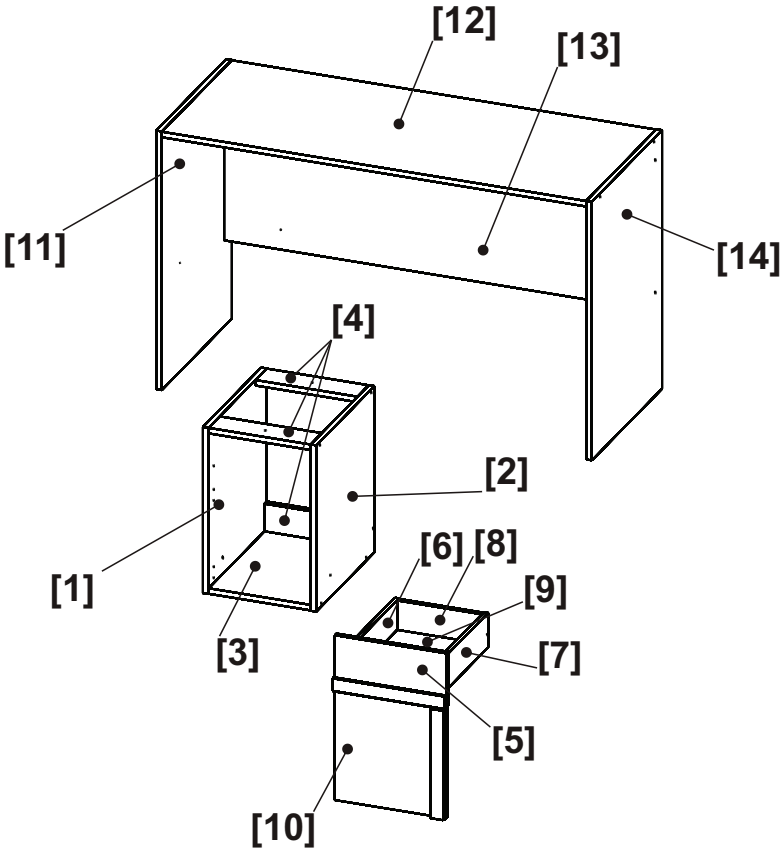

0 10 20 30 40 50 60 70 80 90 100 110 120 130 140 150 160 170 180 190 200

1

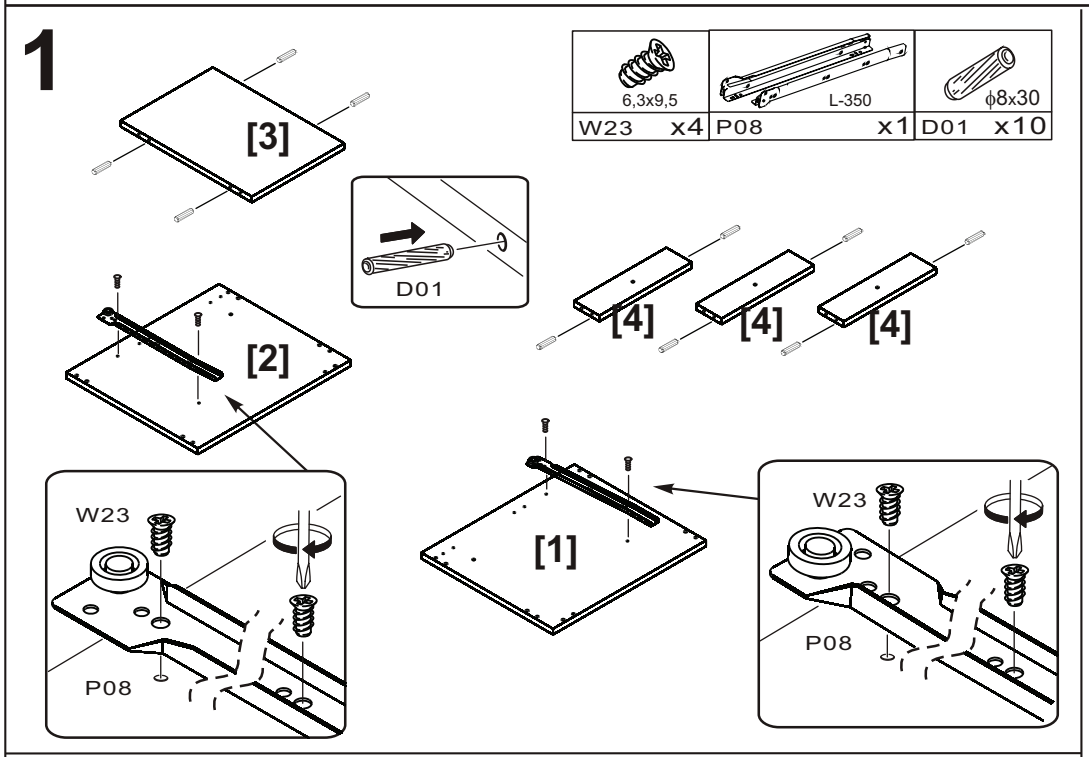
6,3x9,5
W23 x4
L-350
P08 x1
ϕ8x30
D01 x10
[3]
D01
[2]
[4]
[4]
[4]
W23
P08
[1]
W23
P08

2

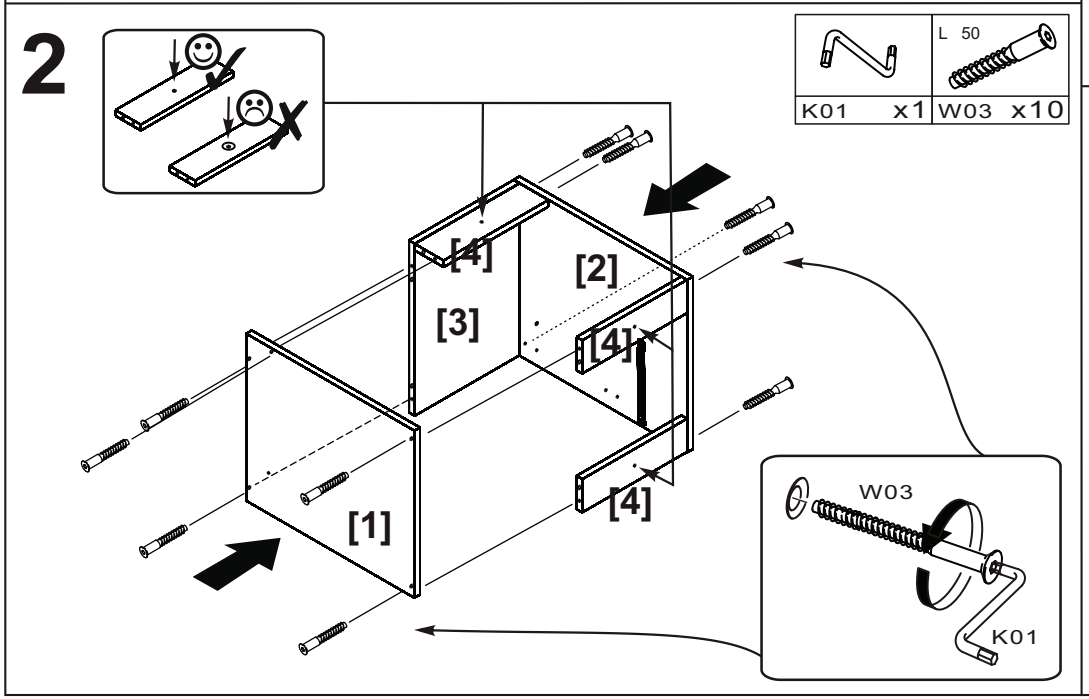
L 50
K01 x1
W03 x10
[4]
[2]
[3]
[4]
[1]
[4]
W03
K01

3

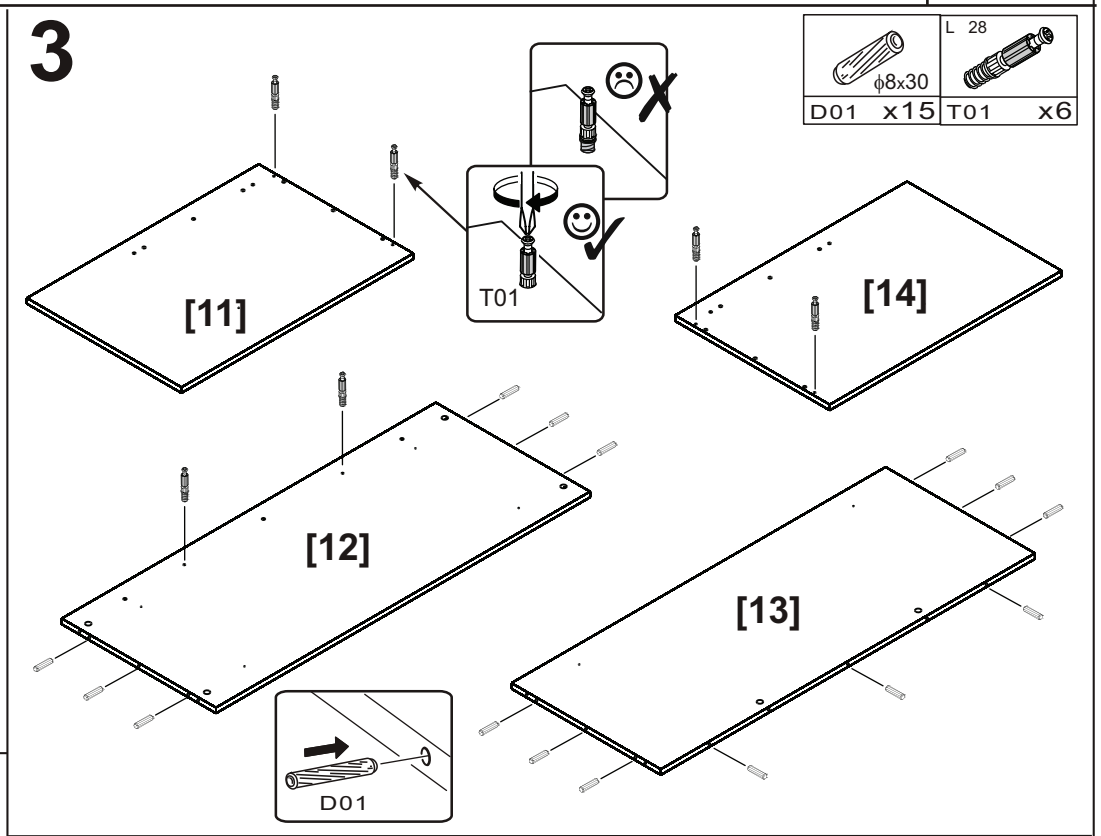
ϕ8x30
D01 x15
L 28
T01 x6
[11]
T01
[14]
[12]
[13]
D01

4

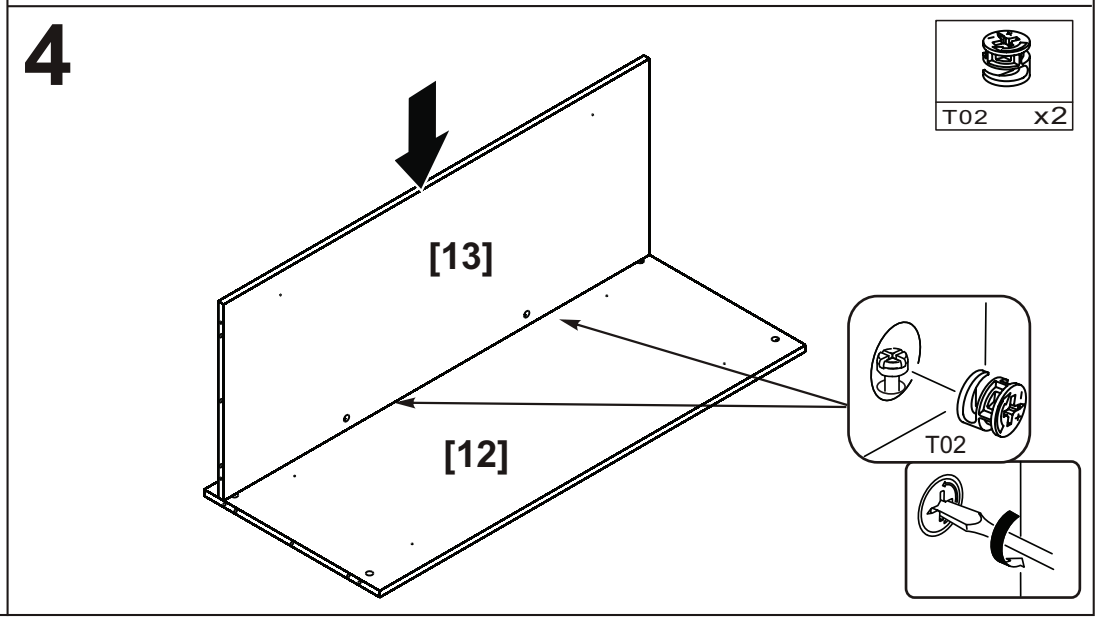
T02 x2
[13]
[12]
T02

5

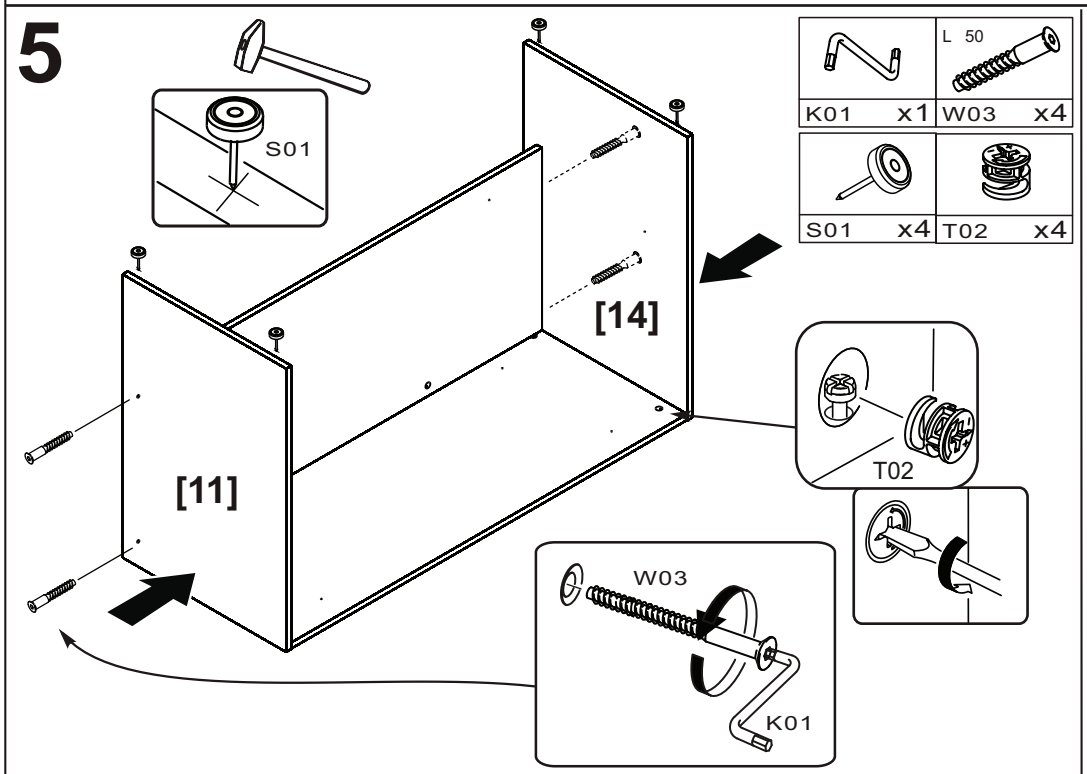

K01 x1	W03 x4
S01 x4	T02 x4

7

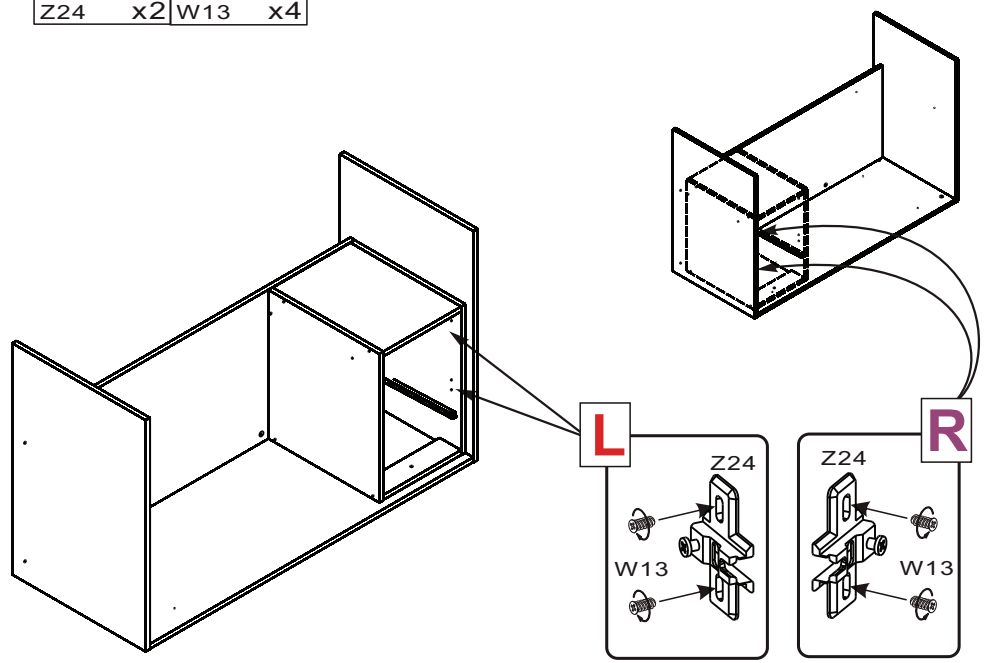

ϕ26 H-2 Z24 x2	6x13 W13 x4

6

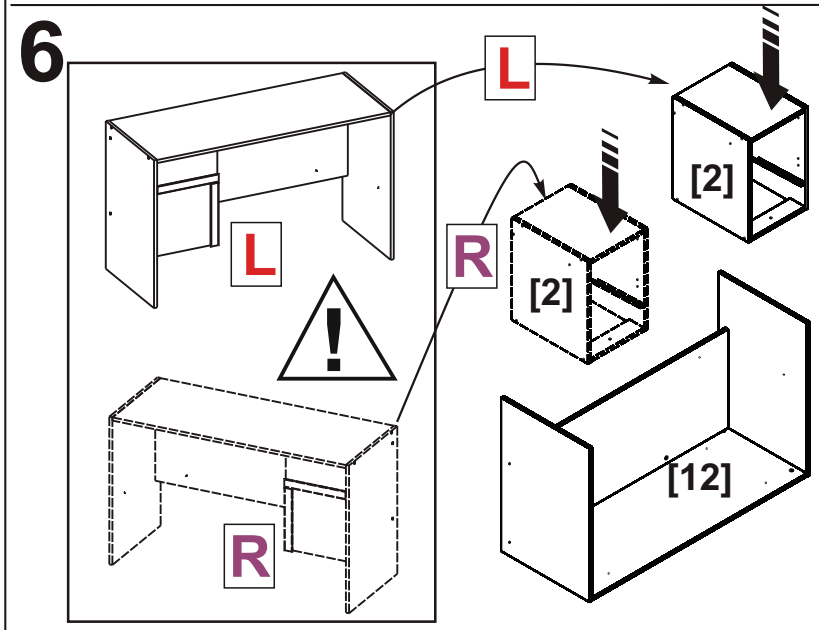

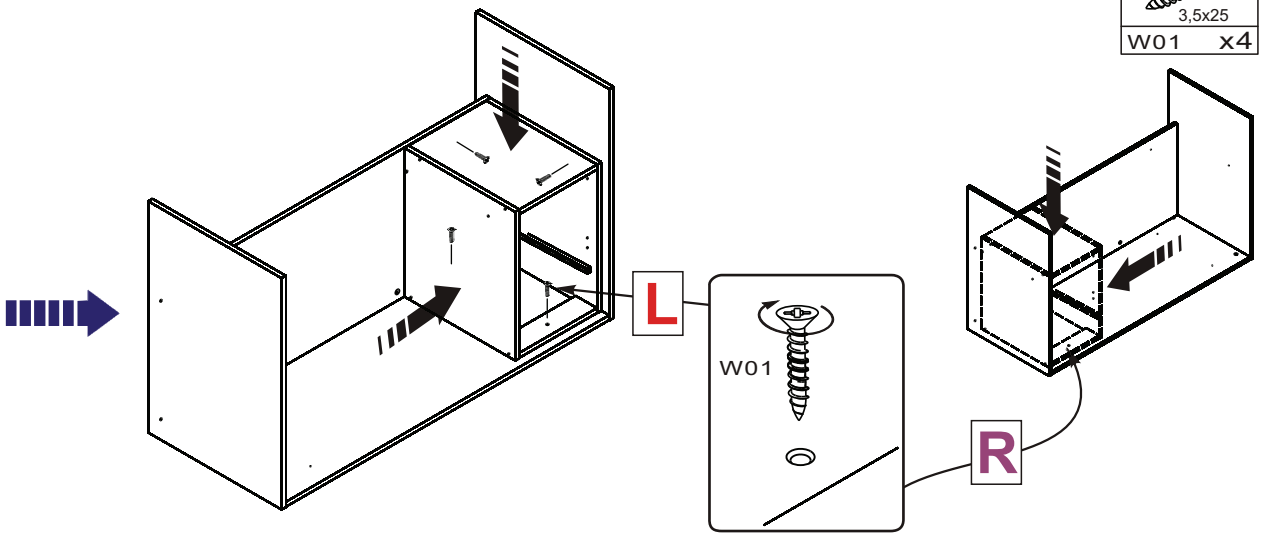

3,5x25 W01 x4

8

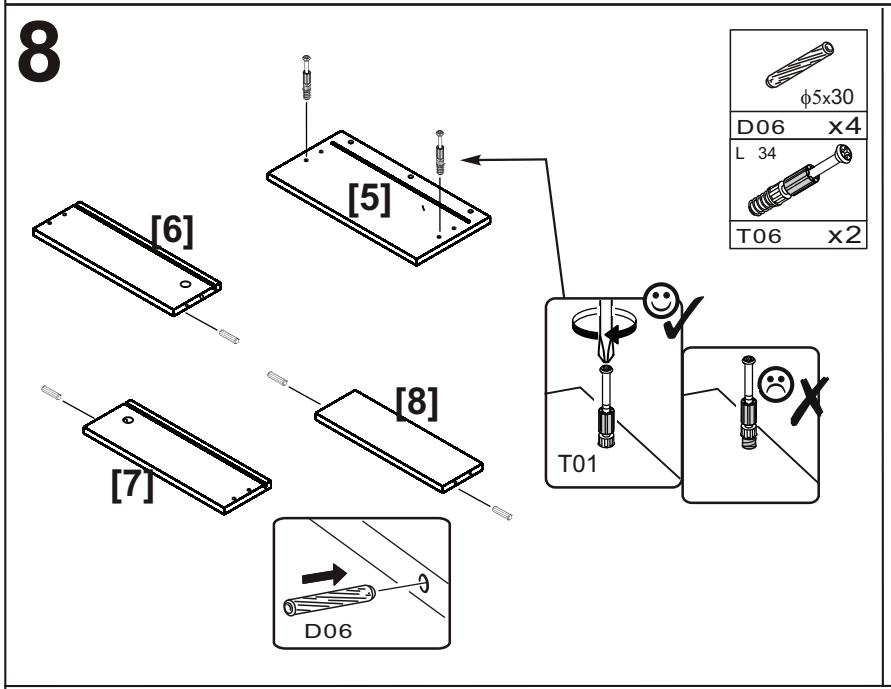
[6]
[5]
[8]
[7]
D06
T01
ϕ5x30
D06 x4
L 34
T06 x2

10

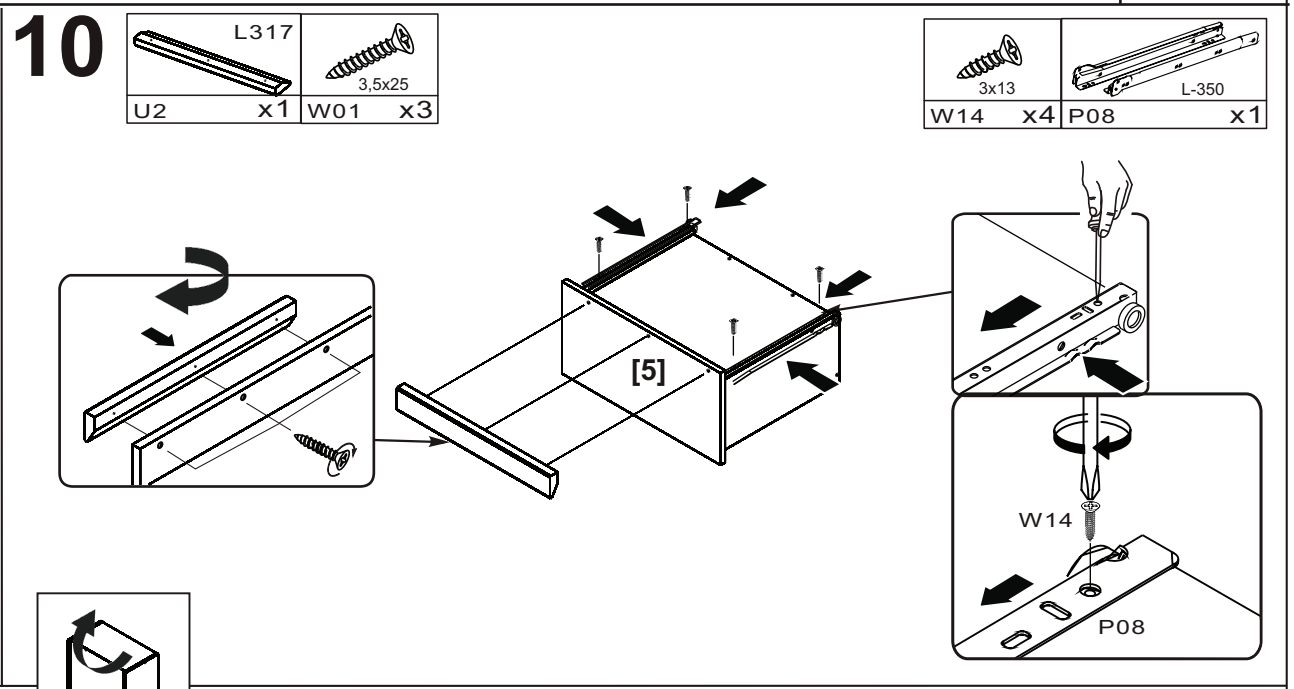
L317
U2 x1
3,5x25
W01 x3
3x13
W14 x4
L-350
P08 x1
[5]
W14
P08

9

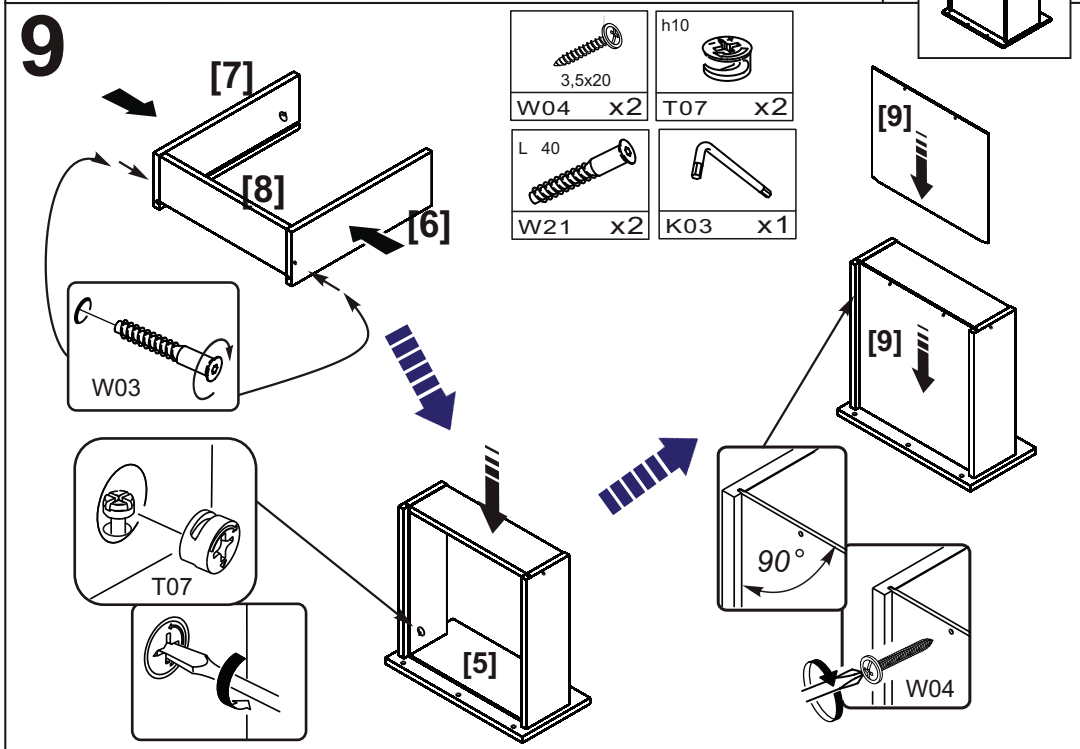
[7]
[8]
[6]
W03
T07
[5]
[9]
[9]
90°
W04
3,5x20
W04 x2
h10
T07 x2
L 40
W21 x2
K03 x1

11

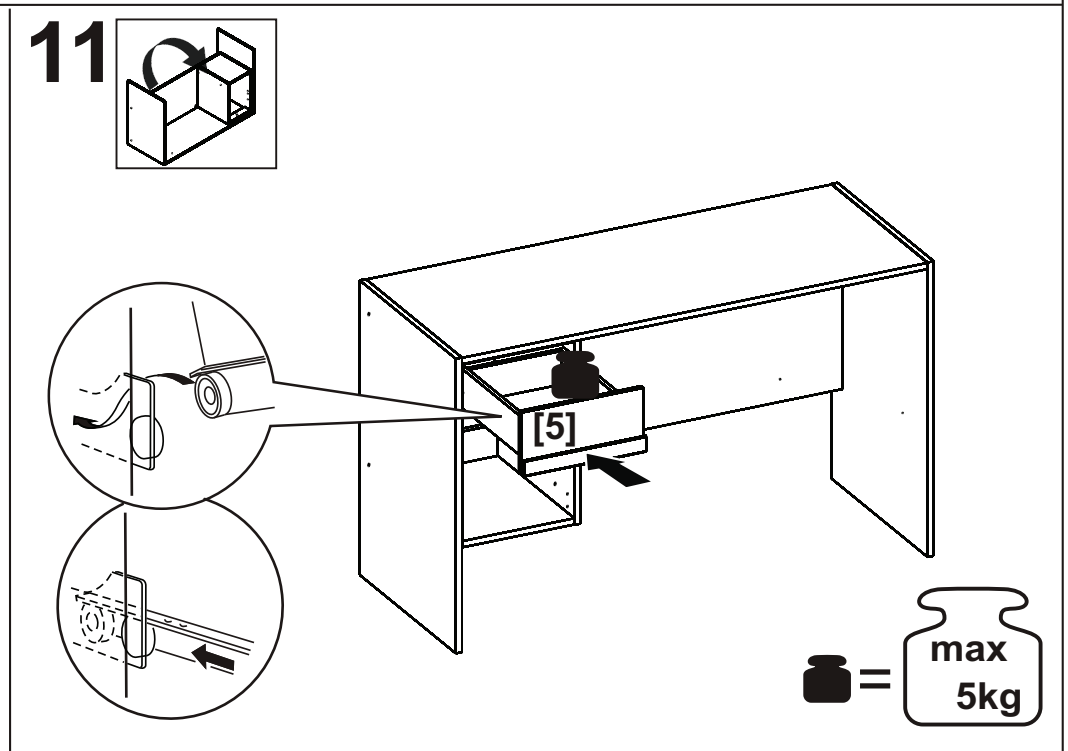
[5]
max
5kg

9

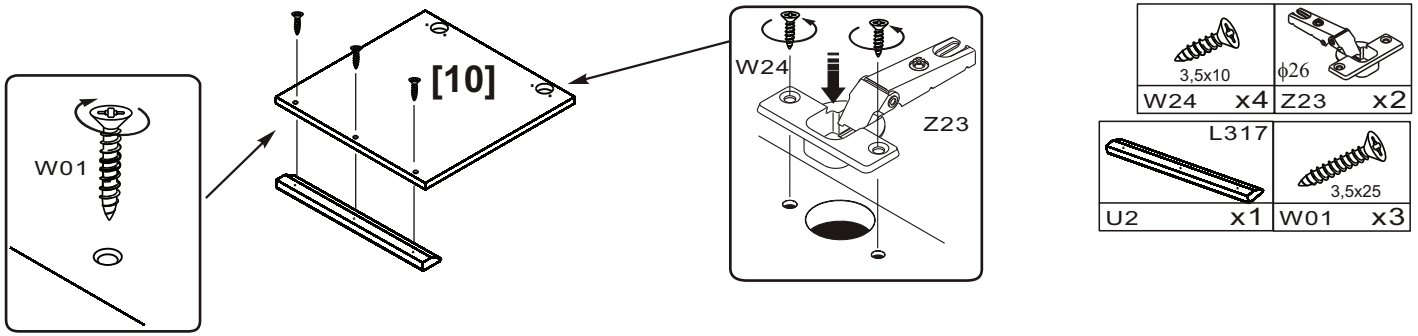

10

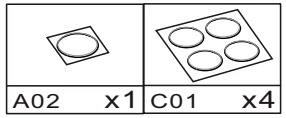

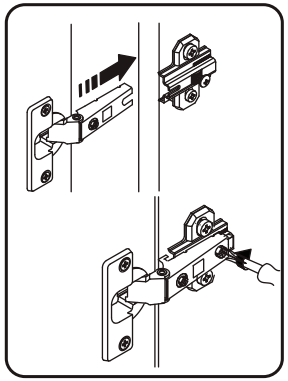

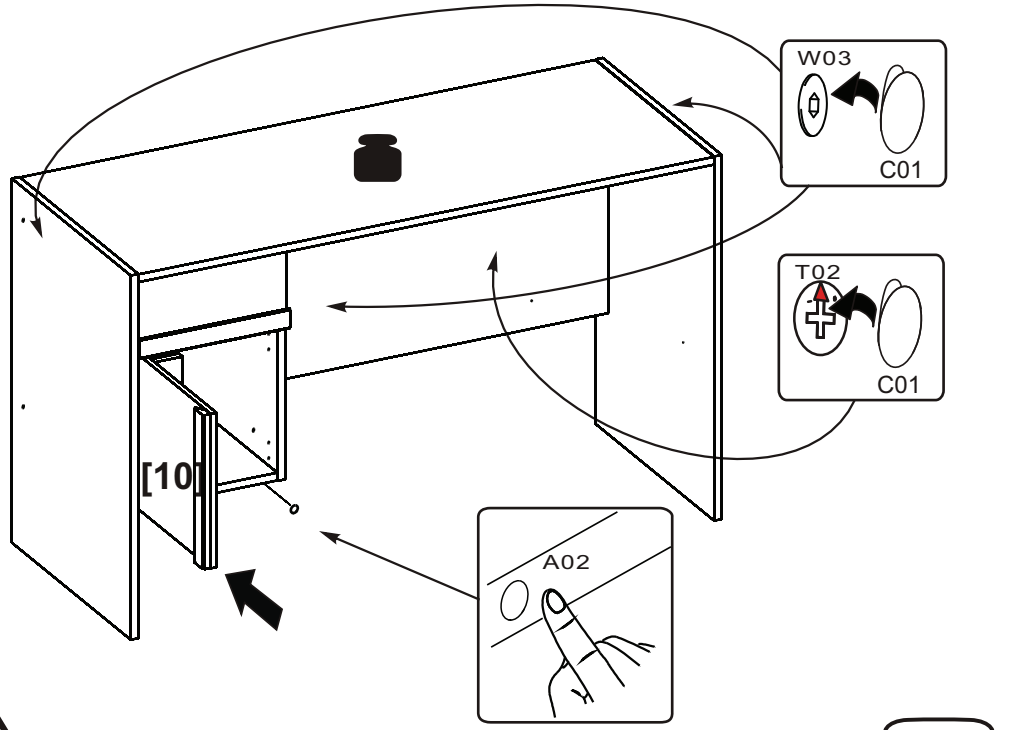

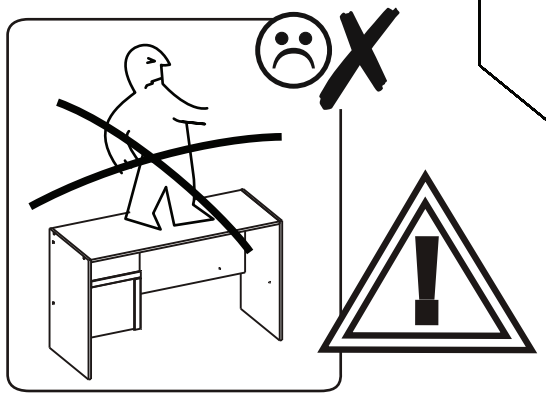

GB Adjusting the doors (adjusting the hinges)
DE Türen einstellen (Scharniere justieren)
FR Régler les portes (ajuster les charničres)
IT Sistemare le porte (regolare le cerniere)
NL Deuren instellen (scharnieren afstellen)
PL Nastawić drzwi (wyregulować zawiasy)
SK Vyrovnejte dvířka (seřiď te závěsy)
CZ Nastavenie dverí (nastavenie závesov)
HU Állítsa be az ajtókat (állítsa be a zsanérokat)
RO Reglare uş i (ajustare balamale)
TR Kapıların ayarlanmas (mente şelerin seviye aya
HR Postavite vrata (podešavanje šarke)
ES Coloque la puerta (ajustar las bisagras
RU Регулировка дверей (Регулировка шарнира)

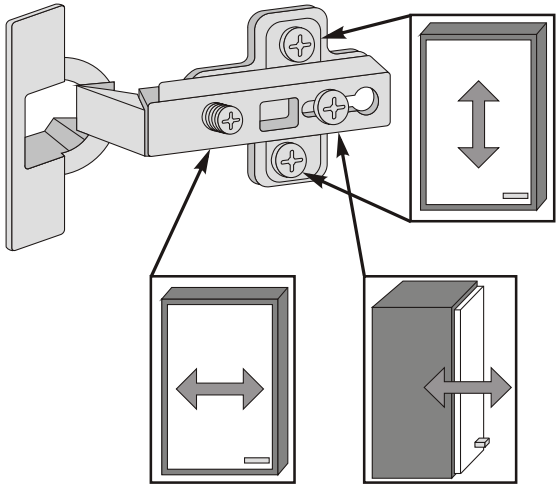

GB

Instructions for furniture maintenance

- The maintenance consists in regular cleaning the external and internal surface of the furniture.
- Remove any?stains or dirt regularly. The fresh stains are usually easier to remove and completely
- Materials and agents for maintenance:

RECOMMENDED : soft fabric cloths while using proper cleaning and maintenance agents (it is recommended to apply commonly used foams and emulsions) however, before using them it is advisable to do the test on the invisible surface with the agents designed for using for this type of material

UNACCEPTABLE : rough sponges, scratchers, detergents, chemical solvents, polishes powders containing abrasive materials and it is also inadvisable to soak with a great amount of water.

DE

Anweisung zur Möbelpflege

- Pflege bedeutet regelmäßige Reinigung der äußeren und inneren Möbelflächen
- Flecken und Verschmutzungen laufend entfernen. Neue Flecken lassen sich leicht und häufig völlig entfernen
- Pflegestoffe und -mittel:

EMPFEHLENSWERT: Lappen aus weichem Stoff und entsprechendes Reinigungspflegemittel (empfehlenswert sind handelsübliche Schäumen und Emulsionen) allerdings wird vor der Anwendung Reinigungspflegemittel ein Test auf der unsichtbare Oberfläche empfohlen

UNZULÄSSIG: harte Schwämme, Schrubber, Spülmittel, chemische Lösungsmittel, Pasten Pulver mit Schleifmittel sowie Nassmachen mit viel Wasser.

FR

Indications concernant la conservation des meubles

- La conservation consiste ŕ un nettoyage régulier des surfaces externes et internes du meuble.
- Effacer les taches et les salures immédiatement. D'habitude, les taches fraîches sont plus faciles ŕ effacer.
- Les matériaux et les substances destinés pour la conservation:

RECOMMANDÉS : les chiffons mous, en utilisant les moyens convenables destinés pour nettoyer et conserver les meubles (il est recommandé d'utiliser les crčmes et émulsions accessibles au marché), avant d'utiliser un liquide, il est recommandé de faire un test sur une surface invisible avec des liquides destinés pour ce type de matériau

INADMISSIBLES : éponges dures, radoires, détergents, dissolvants chimiques, pâtes-poudres contenant les substances abrasives, il n'est recommandé non plus de mouiller les meubles avec de l'eau.

NL

Aanwijzingen voor het onderhoud van meubels

- Het onderhoud houdt het regelmatig reinigen van de meubels in.
- Verwijder steeds vlekken en vuil. Verse vlekken zijn gewoonlijk gemakkelijker en geheel te verwijderen.
- Onderhoudsmaterialen en -middelen:

AANBEVOLEN: doeken van zachte stof met reinigingsmiddelen (het gebruik van algemene verkrijgbare schuim en emulsies wordt aanbevolen). Voer voor het gebruik van de reinigings- en onderhoudsmiddelen eerst een test uit op een onzichtbare plaats met middelen die bestemd zijn voor dat soort materiaal.

AFGERADEN: harde sponzen, krabbers, detergenten, chemische oplosmiddelen, pasta's en poeders die schuurmiddelen bevatten. Het wordt ook afgeraden om grote hoeveelheden water te gebruiken.

IT

Indicazioni relative alla conservazione dei mobili

- La conservazione consiste in una pulizia sistematica delle superfici esterne e interne del mobile.
- Togliere le macchie e sporcizie immediatamente poichè lo sporco fresco solitamente è più facile da eliminare.
- Materiali e mezzi per la conservazione:

SI RACCOMANDANO: stracci di tessuto morbido con aggiunta di adeguati prodotti per la pulizia e la conservazione (si raccomanda l'utilizzo di schiume ed emulsienti generalmente accessibili nel commercio). Prima di applicare tali prodotti, scelti in base alla superficie da trattare, occorre eseguire il test su una zona meno visibile.

SONO VIETATI: spugne dure, raschiatori, detergenti, paste e polveri contenenti sostanze abrasive. Inoltre, è da evitare di bagnare i mobili con l'acqua.

HU

Bútor ápolására vonatkozó útmutatók

- Áz ápoláshoz a bútor külső és belső felületének rendszeres tisztítása tartozik.
- Folyamatosan kell a foltokat és a szenyezedéseket eltávolítani. Általában a friss foltok könyebben és gyakran teljesen eltávolíthatók.
- Ápolási anyagok és szerek:

JAVASOLT: a tisztításhoz puha rongyot (ruhát) és megfelelő ápolási szereket használunk (javasolt a kereskedelemben elérhető habok és emulziók használata) a tisztító-ápolási szere használata előtt a nem látható (nem szembetűnő) felületen adott szerrel tesztet kell elvégezni .

TILOS: a kemény szivacs, kaparó, mosószerek, vegyi oldószerek, surólószereket tartalmazó porok és paszták használata, a tisztításhoz nem szabad nagy mennyiségű vizet használni.

ES

Indicaciones para conservación de los muebles

- La conservación consiste en la limpieza corriente de las superficies externas e internas del mueble.
- Quítense las manchas y suciedades según vayan apareciendo. Las manchas nuevas suelen quitarse ligera y completamente.
- Materiales y productos para conservación:

SE RECOMIENDAN: trapo de tela suave con la utilización de los productos correspondientes limpiadores y conservadores (se recomiendan las espumas y emulsiones disponibles en el mercado). No obstante, antes de usar el producto de limpieza y conservador se recomienda hacer una prueba en la superficie invisible con los productos apropiados para este tipo de materia.

NO SE ADMITE EL USO DE: esponjas duras, metálicas, detergentes, disolventes, cremas, polvos que contengan componentes abrasivos. Tampoco se puede mojar el mueble con demasiada cantidad de agua.

PL

Wskazówki na temat Konserwacji mebli

- Konserwacja polega na regularnym czyszczeniu zewnętrznych i wewnętrznych powierzchni mebla.
- Na bieżąco usuwać plamy i zabrudzenia. Świeże plamy najczęściej dają się w całości usunąć
- Materiały i środki do konserwacji:

ZALECANE: ściereczki z miękkiej tkaniny z użyciem odpowiednich środków czyszcząco -konserwujących (zaleca sie stosowanie ogólnie dostępnych pianek i emulsji) jednak przed użyciem środków czyszcząco - konserwujących zaleca sie przeprowadzenie testu na powierzchni niewidocznej środkami przeznaczonymi dla tego typu tworzywa

NIEDOPUSZCZALNE: twarde gąbki, drapaki, detergenty, rozpuszczalniki chemiczne, pasty proszki zawierające środki ścierne oraz niewskazane jest moczenie dużą ilością wody.

CZ

Pokyny pro údržbu nábytku

- Údržba spočívá v pravidelném čištění vnějších a vnitřních povrchů nábytku.
- Skvrny a nečistoty okamžitě odstraňujte. Čerstvé skvrny je možné snadněji a častěji zcela odstranit
- Materiály a prostředky k údržbě:

DOPORUČENÉ: hadříky z měkké látky s použitím vhodných čisticích a konzervačních prostředků (doporučuje se používání všeobecně přístupných pěnek a emulzí) avšak před použitím čisticích a konzervačních prostředků se doporučuje provest test na neviditelné části, a to prostředky určenými pro tento typ látky.

NEDOVOLENÉ: tvrdé hubky, škrábaky, detergenty, chemické rozpouštědla, pasty prášky obsahující brusné prostředký a nedoporučuje se ani příliš velkým množstvím vody.

SK

Pokyny pre údržbu nábytku

- Údržba spočíva v pravideľnom čisteniu vonkajších a vnútorných povrchov nábytku.
- Škvrny a znečistenia okamžite odstráňujte. Čerstvé škvrny môže sa ľahko a častejšie celkom odstrániť.
- Materiály a prostriedky na údržbu:

ODPORÚČENÉ: handričky z mäkkej látky s použitím vhodných čistiacich konzervačních prostriedkov (odporúčuje sa používánie všeobecne prístupných pen a emulzí) avšak pred použitím čistiacich a konzervačních prostriedkov są doporuje provesť test na neviditeľnej časti, a to prostriedkami určenými pre tento typ látky

NEDOVOLENÉ: tvrdé hubky, škrabaky, detergenty, chemické rozpúšťadla, pasty prášky obsahujúce brúsné prostriedky a neodporučuje sa ani príliš veľkým množstvom vody.

HR

Savjeti za Održavanje namještaja

- Održavanje se sastoji od redovitog čišćenja vanjskih i unutarnjih površina namještaja.
- Redovito uklanjati mrlje i prljavštine. Svježe mrlje mogu biti češće i lakše u potpunosti uklonjene.
- Materijali i sredstva za održavanje:

PREPORUČAMO: korištanje krpica od mekih tkanina i odgovarajuća sredstva za čišćenje i održavanje (preporuča se koristiti pjene i emulzije dostupne u prodaji) - ali prije korištenja nekog sredstva čišćenje i održavanje, preporučljivo je provesti test tog sredstva na nevidljivoj površini materijala.

NEDOZVOLJENA SREDSTVA tvrda spužva, grebalice, deterdženti, hemijska otapala, sredstva u obliku pasti ili praška, koja sadrže abrazivna sredstva, ne preporuča se namakanje velikim količinama vode.

TR

Mobilya bakım talimat

- Mobilya bakımı, mobilyanın iç ve dış yüzeylerinin muntazam bir biçimde temizlenmesinden oluşur.
- Oluşan leke ve kirlenmeleri derhal giderin. Taze lekeler genellikle kolay ve tümüyle çıkar.
- Mobilya bakım malzeme ve araçlar

TAVSİYELER: yumuşak bez ve uygun temizleme-bakım araçları (piyasadaki köpük ve emülsiyonlar) tavsiye edilir. Asıl temizlemeye geçmeden önce kullanacağınız ilacı mobilyanın görünmeyen yüzeyinde test etmeyi ihmal etmeyiniz

UYARI: sert sünger, tel sünger, tiner, çizici özellikli deterjan, toz deterjan asla kullanmayın. Mobilya yüzeylerini fazla ıslatmayın

RO

Sfaturi pentru întreţinerea mobilei

- Întreţinerea constă în curăţarea regulată a suprafeţelor exterioare şi interioare ale mobilierului.
- Petele şi murdăria trebuiesc îndepărtate imediat. De obicei, petele proaspete este posibil să fie mai uşor şi complet elimina
- Materiale şi detergenţi de întreţinere:

RECOMANDATE: ştergerea cu o cârpă moale, şi utilizarea unor detergenţi pentru curăţare şi întreţinere (se recomandat să utilizaţi spume disponibile în comerţ şi emulsii), cu toate acestea, înainte de aplicarea detergenţilor pentru curăţare-întreţinere, se recomandă să se efectueze testul pe o suprafaţă invizibilă disponibil din acest tip de material

NICIODATĂ: bureţi duri, lavete abrazive, detergenţi, solvenţi, substanţe chimice, paste, pulberi care conţin substanţe abrazive; nu este recomandată nici umezirea cu o cantitate mare de apă

RU

Рекомендации по уходу за мебелью

- Уход за мебелью предусматривает регулярную протирку внешней и внутренней поверхности мебели.
- Пятна и загрязнения снимают сразу же. Свежие пятна удаляются легче и зачастую полностью.
- Материалы и средства по уходу:

РЕКОМЕНДУЕМЫЕ: тряпочки из мягкой ткани с применением соответственных чистящих и консервирующих средств (рекомендуется применение общедоступных пенок и эмульсий). Однако, перед применением чистяще -консервирующего средства следует провести тест на закрытой поверхности мебели.

НЕ РЕКОМЕНДУЕМЫЕ: жесткие губки, наждаки, детергенты, химические растворители, пасты и порошки с содержанием абразивных веществ. Не допускать скопления воды на поверхности мебели.