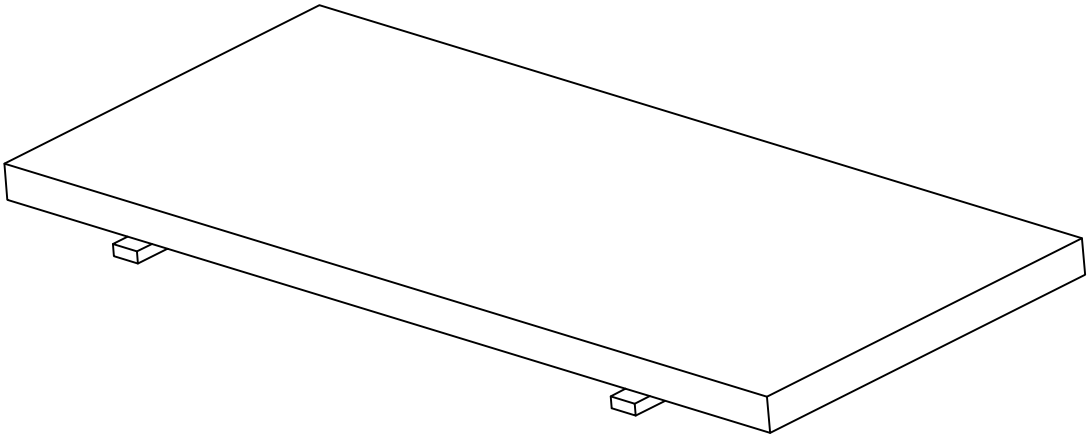

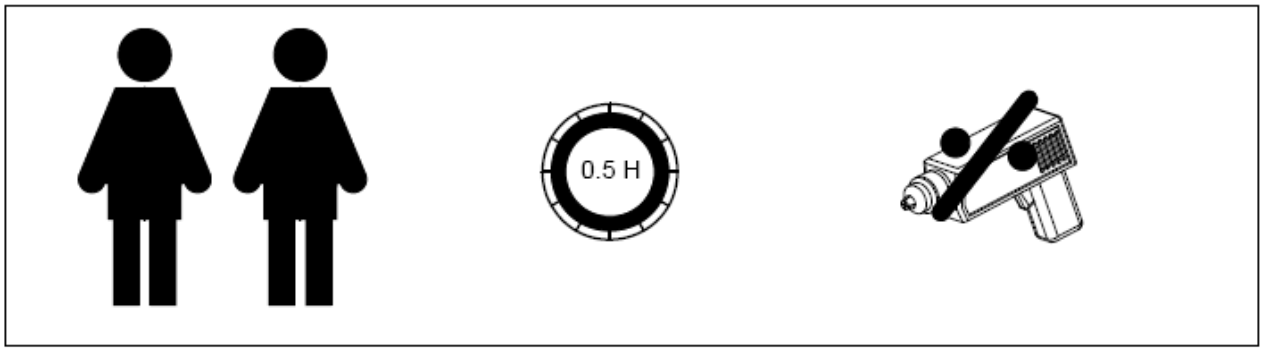
0.5 H

1

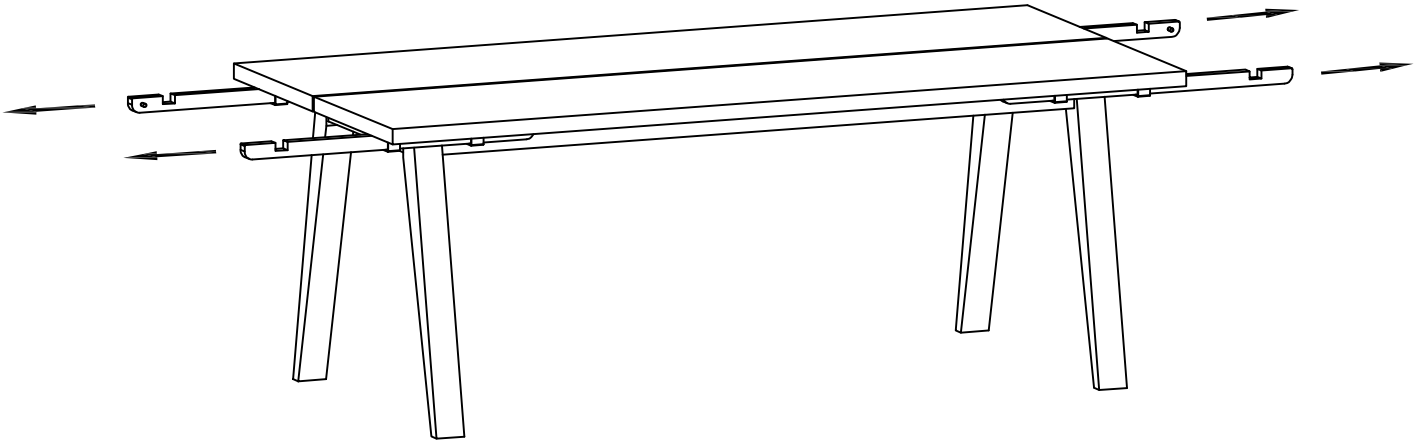

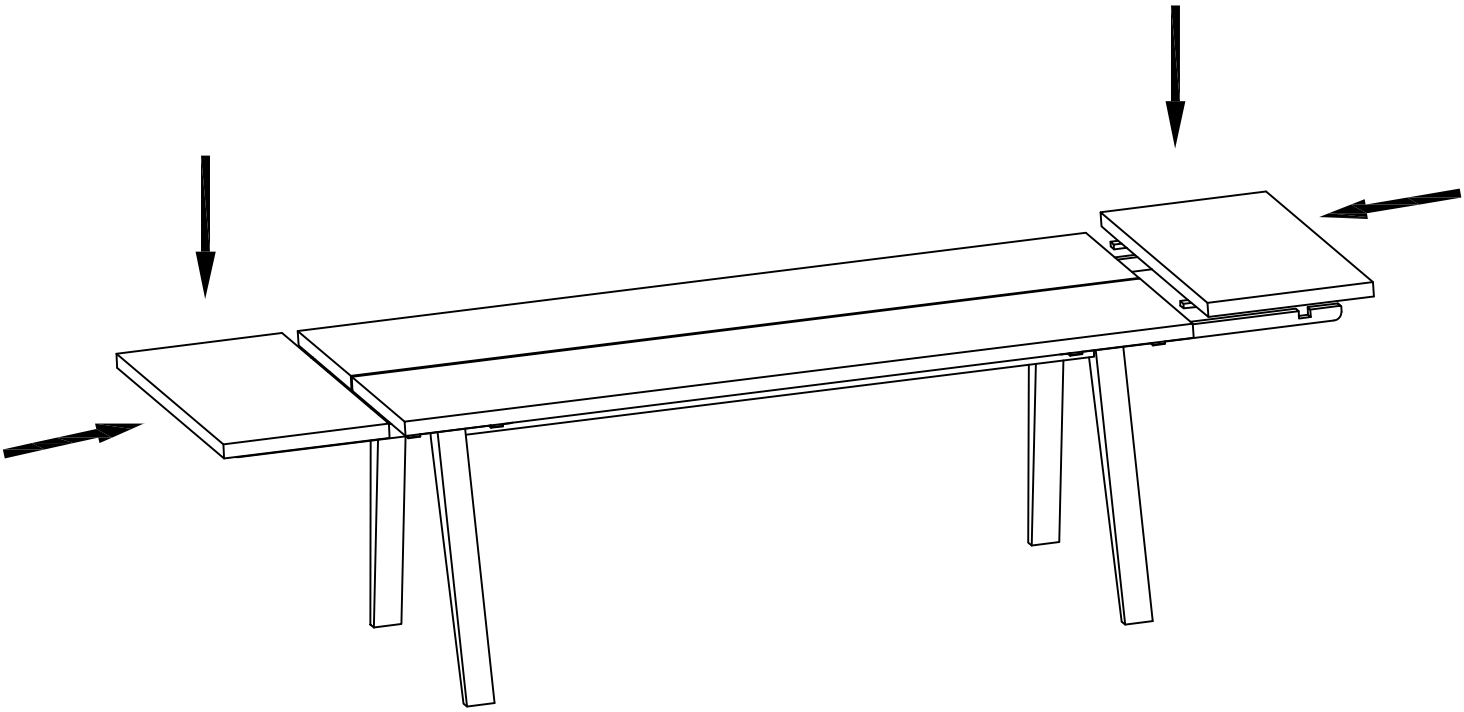

2

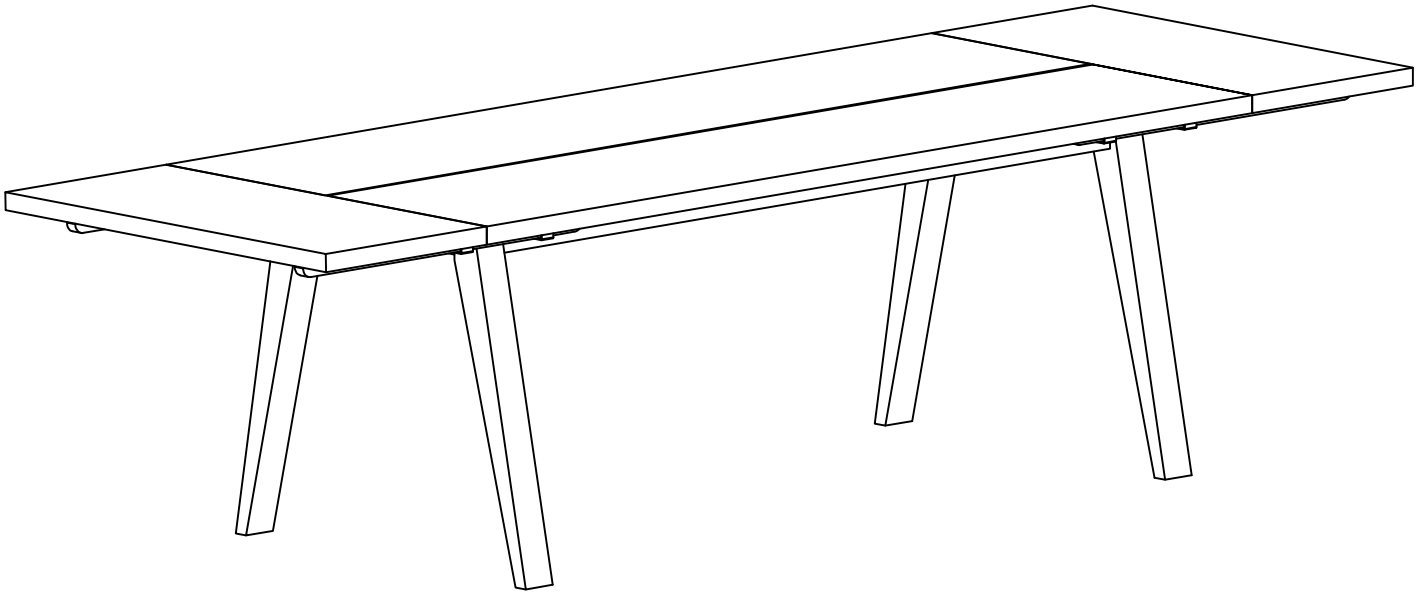
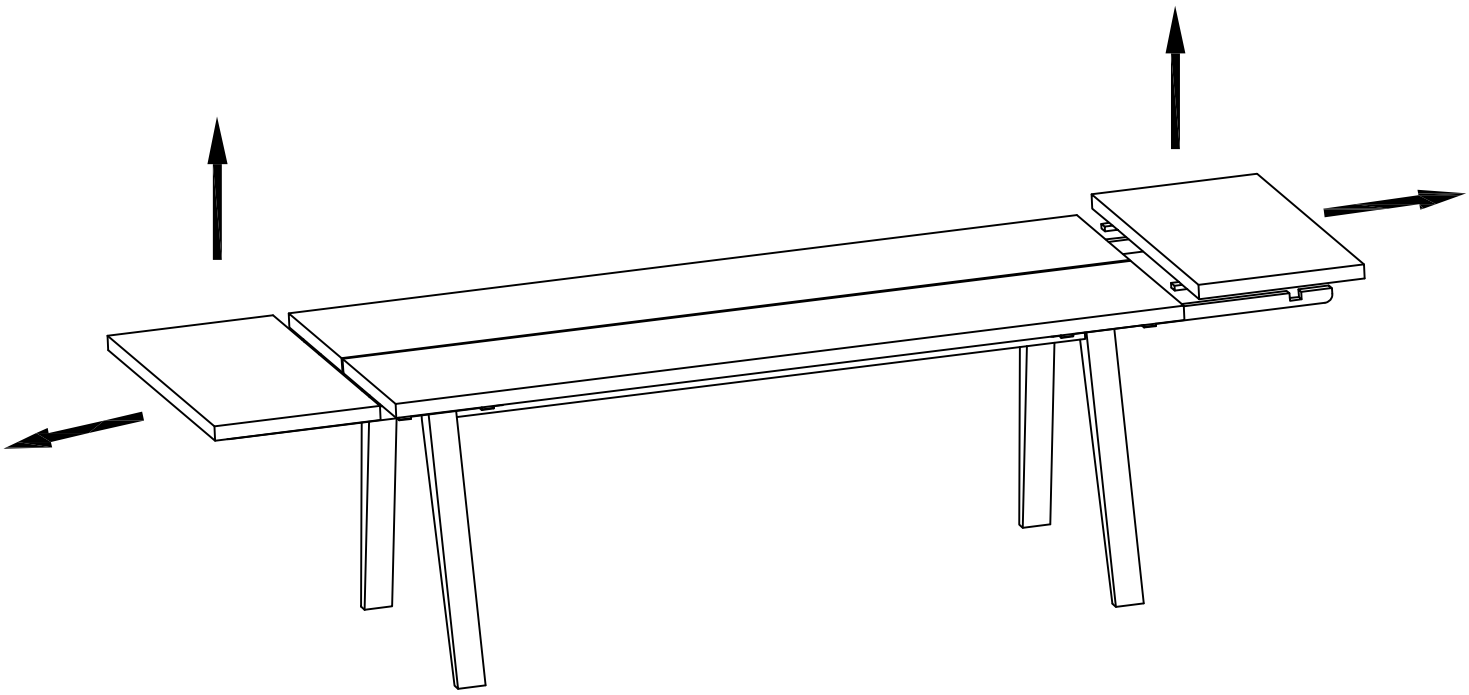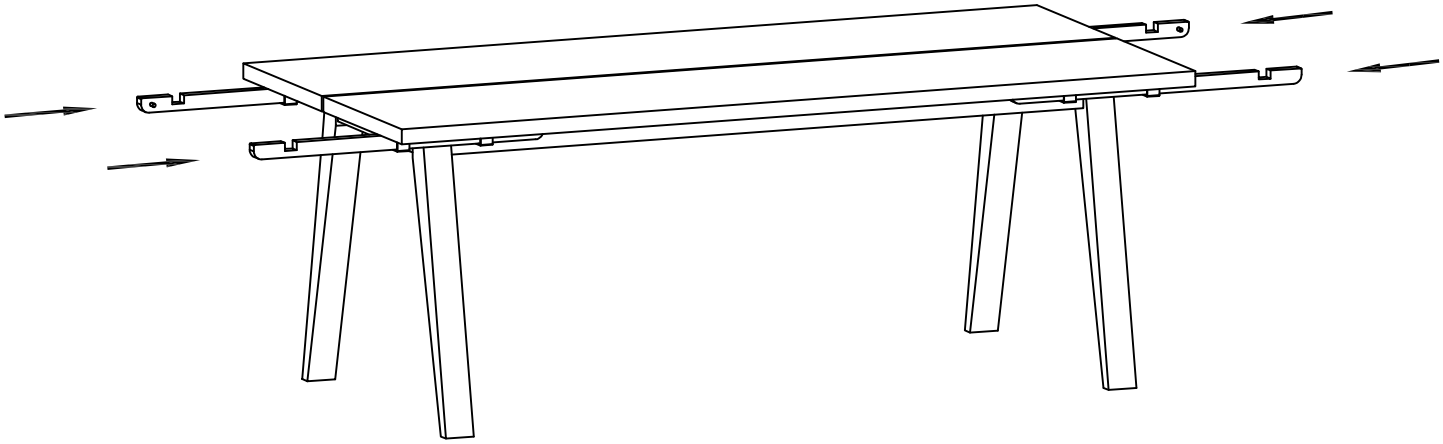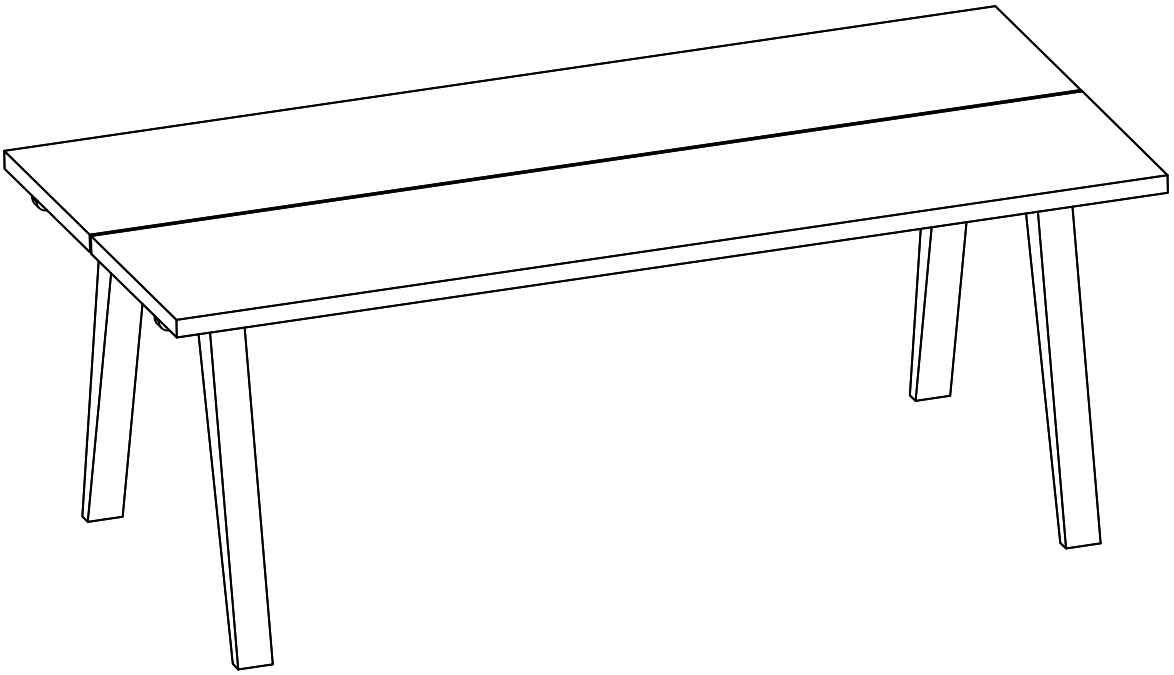
3