Montageanleitung

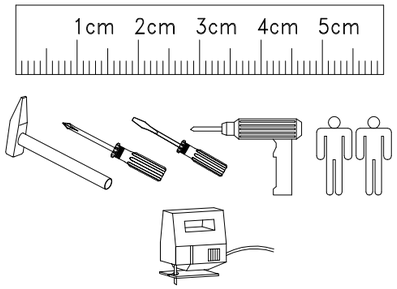

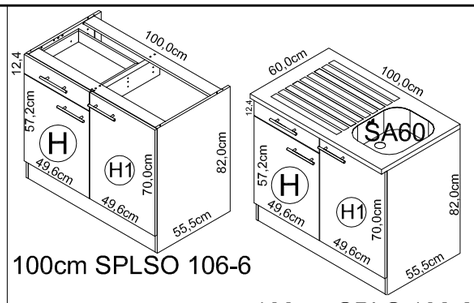

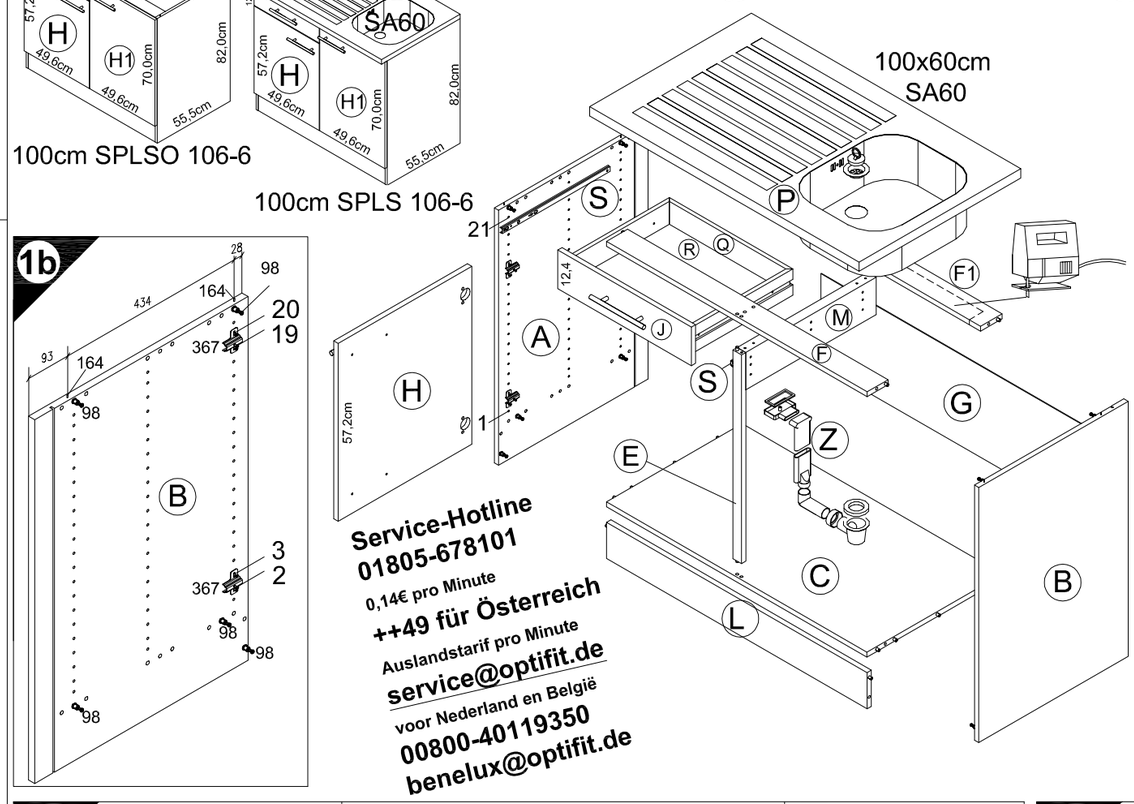

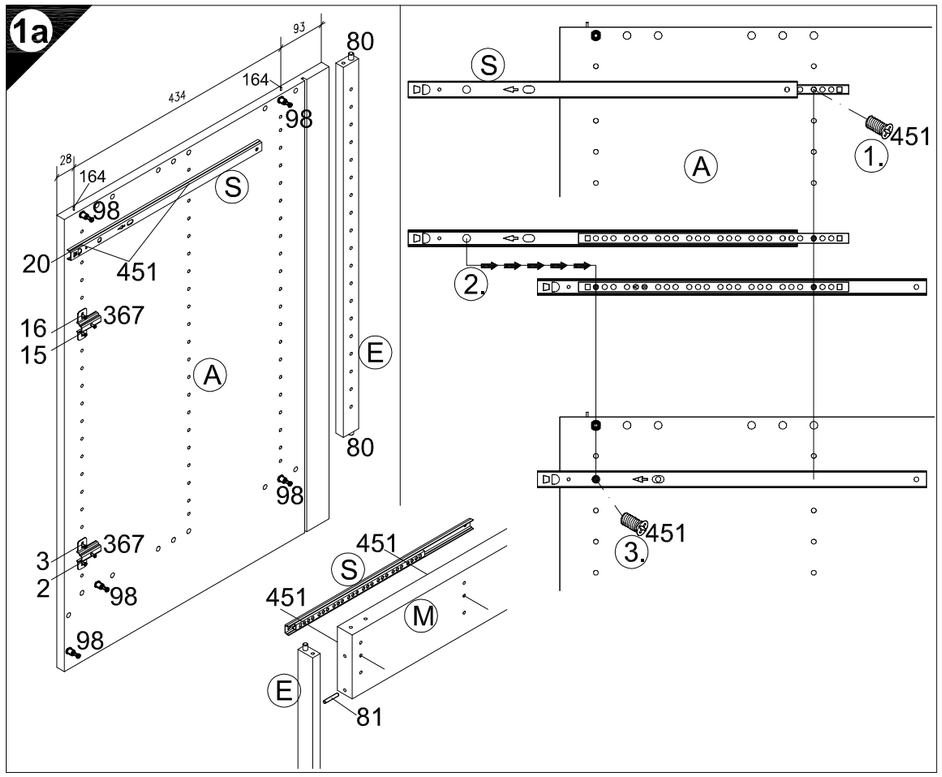

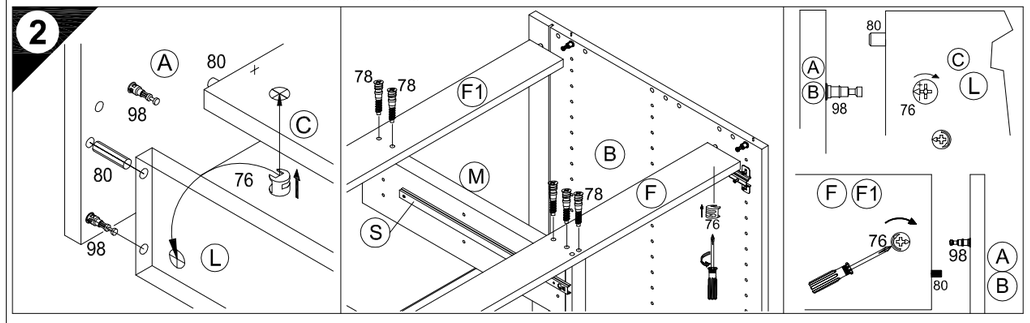

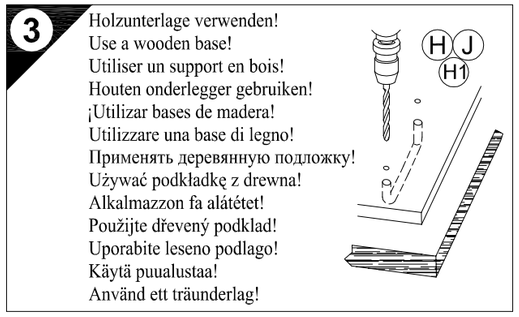

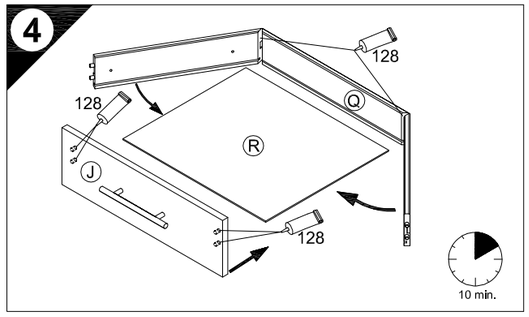

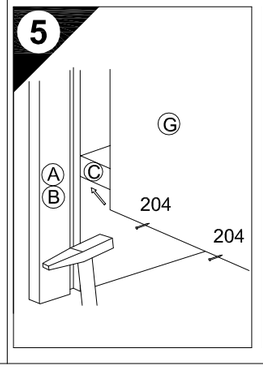

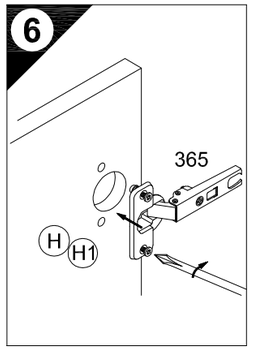

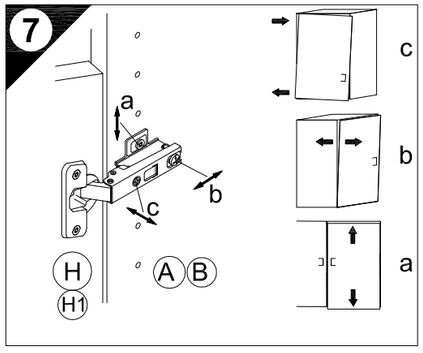

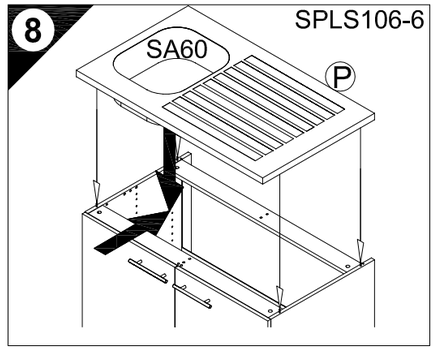

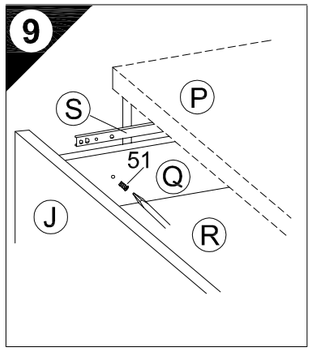

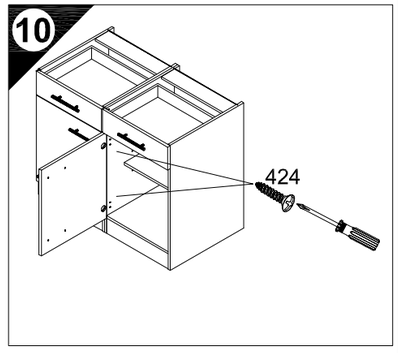

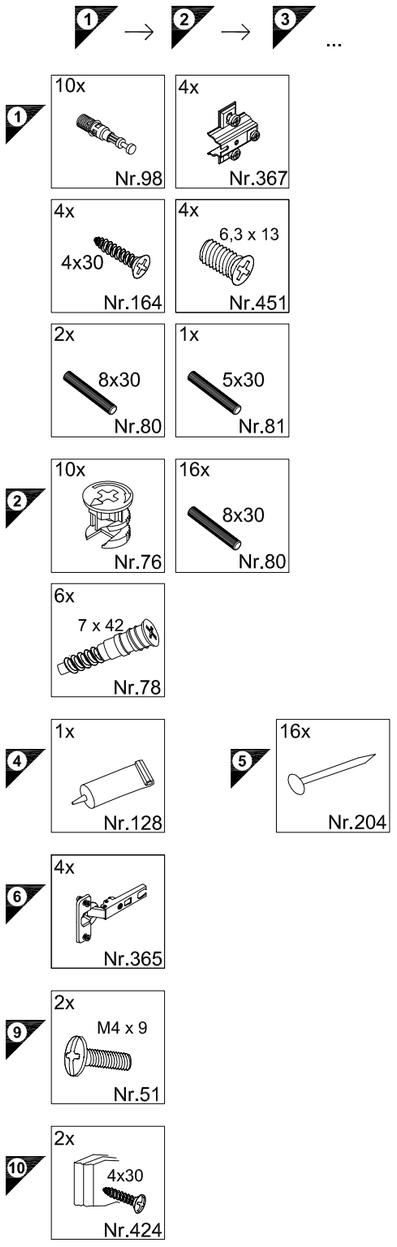

Ersatzteile/*Spare parts*/pièces de rechange/*Reserveonderdelen*/Piezas de recambio/*Ricambi*/Запасные части/*Części zamienne*/pótalkatrészek/Náhradní části/Nadomestni deli/varaosat/reservdelar

SPLSO106-6	A E961021	B E961022	C E951211	E E940099	F E942971	F1 E952971	G E445116	H E980612	H1 E980622	J E980563	L E970971	M E940108	Q E446132	R E971151	S E446205			
SPLS106-6	A E961021	B E961022	C E951211	E E940099	F E942971	F1 E952971	G E445116	H E980612	H1 E980622	J E980563	L E970971	M E940108	P E446451	Q E446132	R E971151	S E446205	Z E446480	

500587.1A 07/09 sl