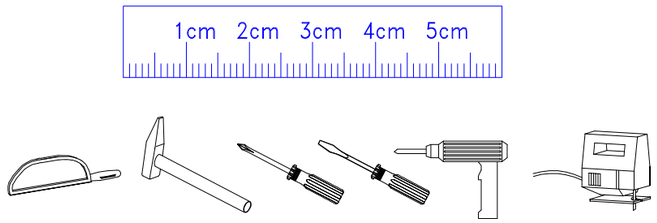

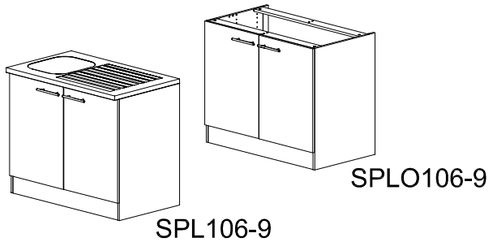

Service-Hotline
01805-678101
0,14€ pro Minute
++49 für Österreich
Auslandstarif pro Minute
service@optifit.de
voor Nederland en België
00800-40119350
benelux@optifit.de

Montageanleitung

1 → 2 → 3 ...

1
- 10x Nr.98
- 4x Nr.367
- 4x 3,5x30 Nr.427
- 2x Ø8x30 Nr.80

2
- 4x Nr.76
- 10x Ø8x30 Nr.80

3
- 6x Nr.76
- 2x 7x42 Nr.78
- 6x Ø8x30 Nr.80

4
- 10x Nr.204

5
- 4x Nr.365

9
- 2x 4x30 Nr.424

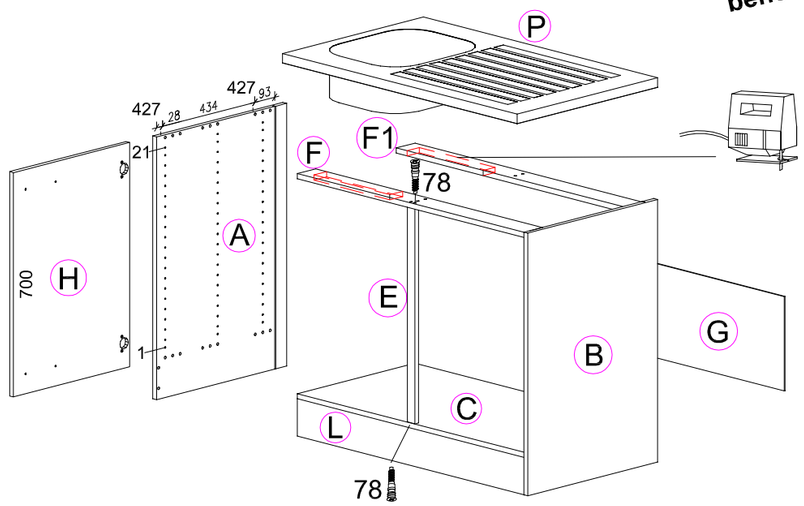

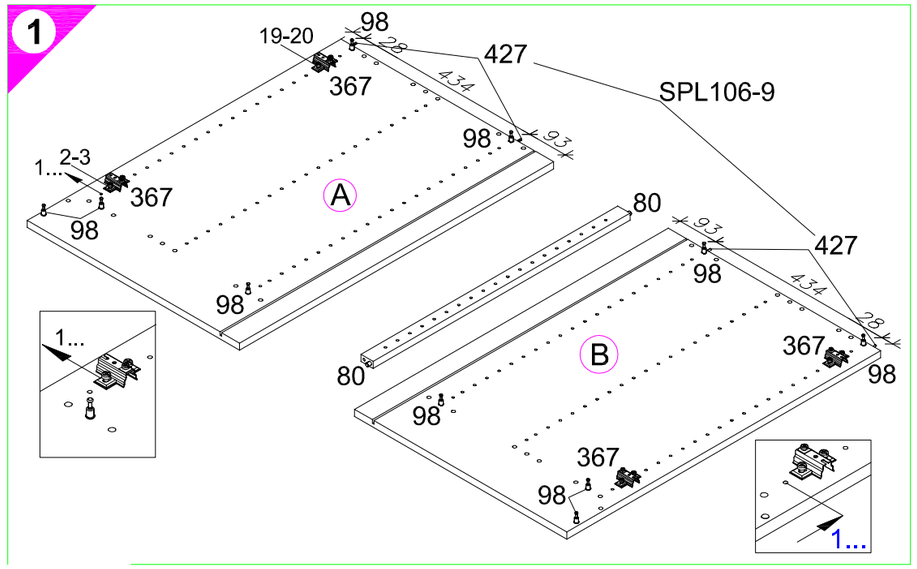

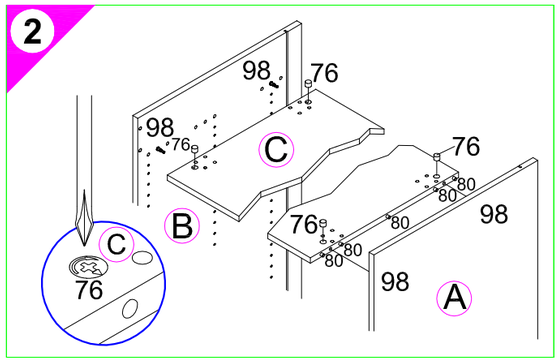

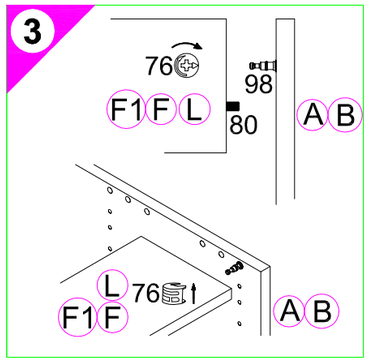

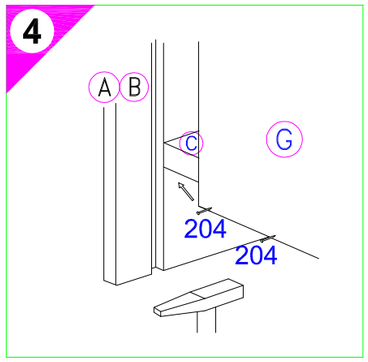

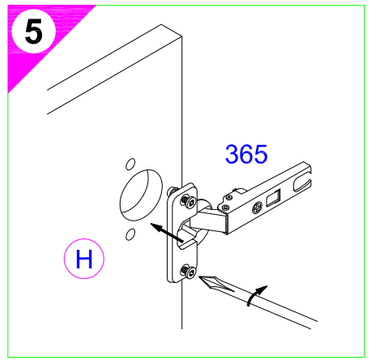

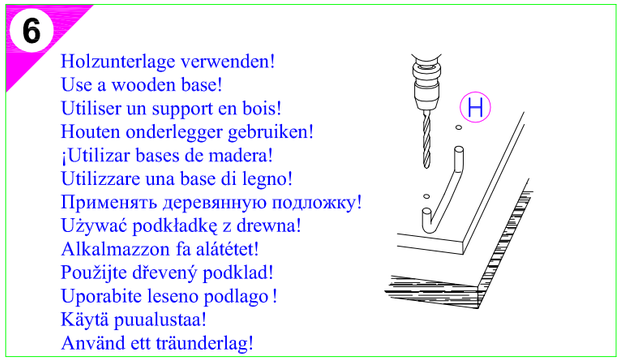

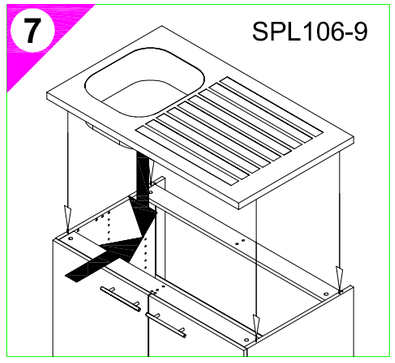

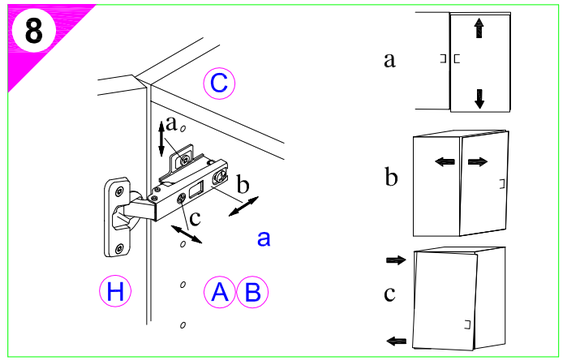

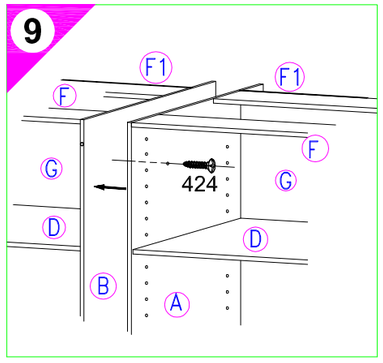

Ersatzteile/*Spare parts*/pièces de rechange/*Reserveonderdelen*/Piezas de recambio/*Ricambi*/Запасные части/*Części zamienne*/pótalkatrészek/Náhradní části/Nadomestni deli/varaosat/reservdelar

100cm SPL106-9	A E961021	B E961022	C E951211	E E940099	F E942971	F1 E952971	G E445116	H E940622	L E970971	P E446451
100cm SPLO106-9	A E961021	B E961022	C E951211	E E940099	F E942971	F1 E952971	G E445116	H E940622	L E970971	

500654.2A 12/07 ms