R40 R60 R80

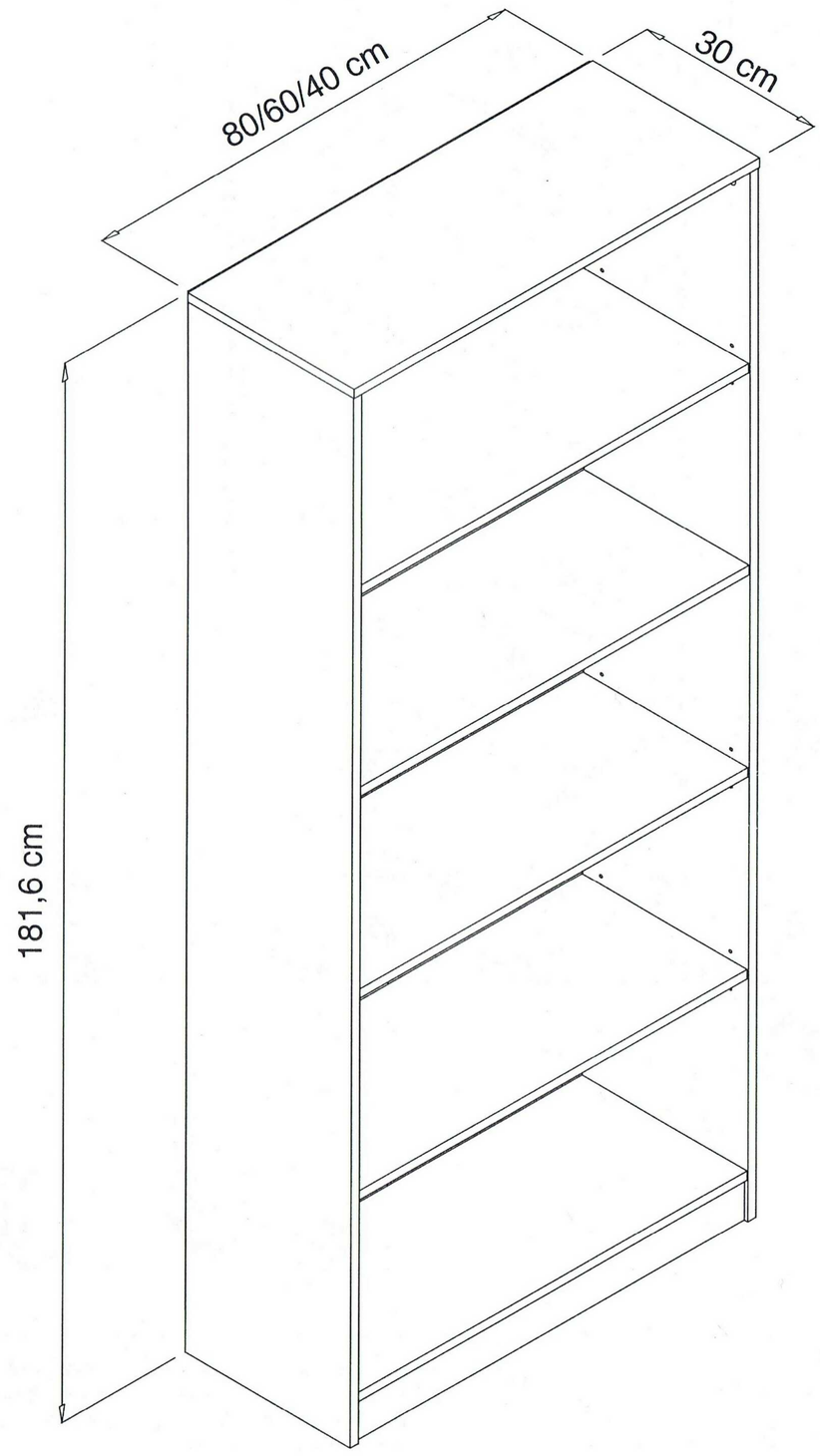

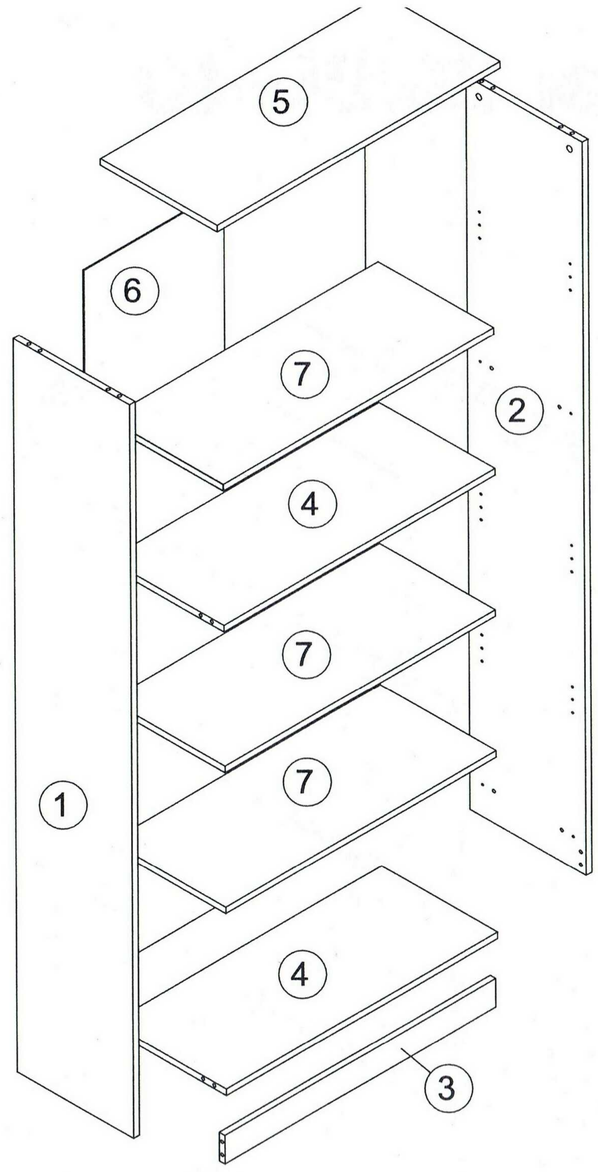

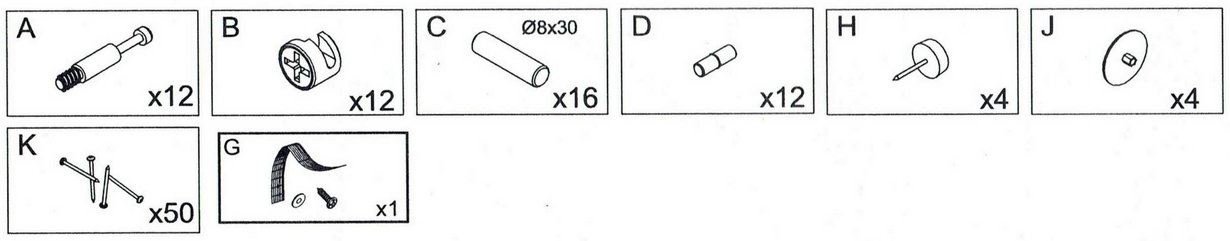

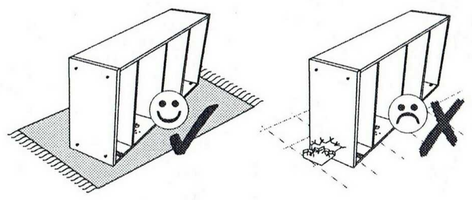

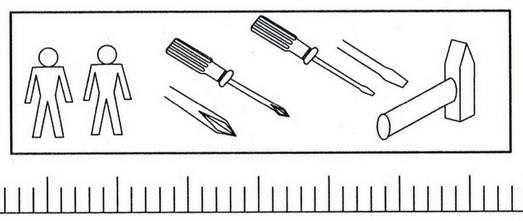

1

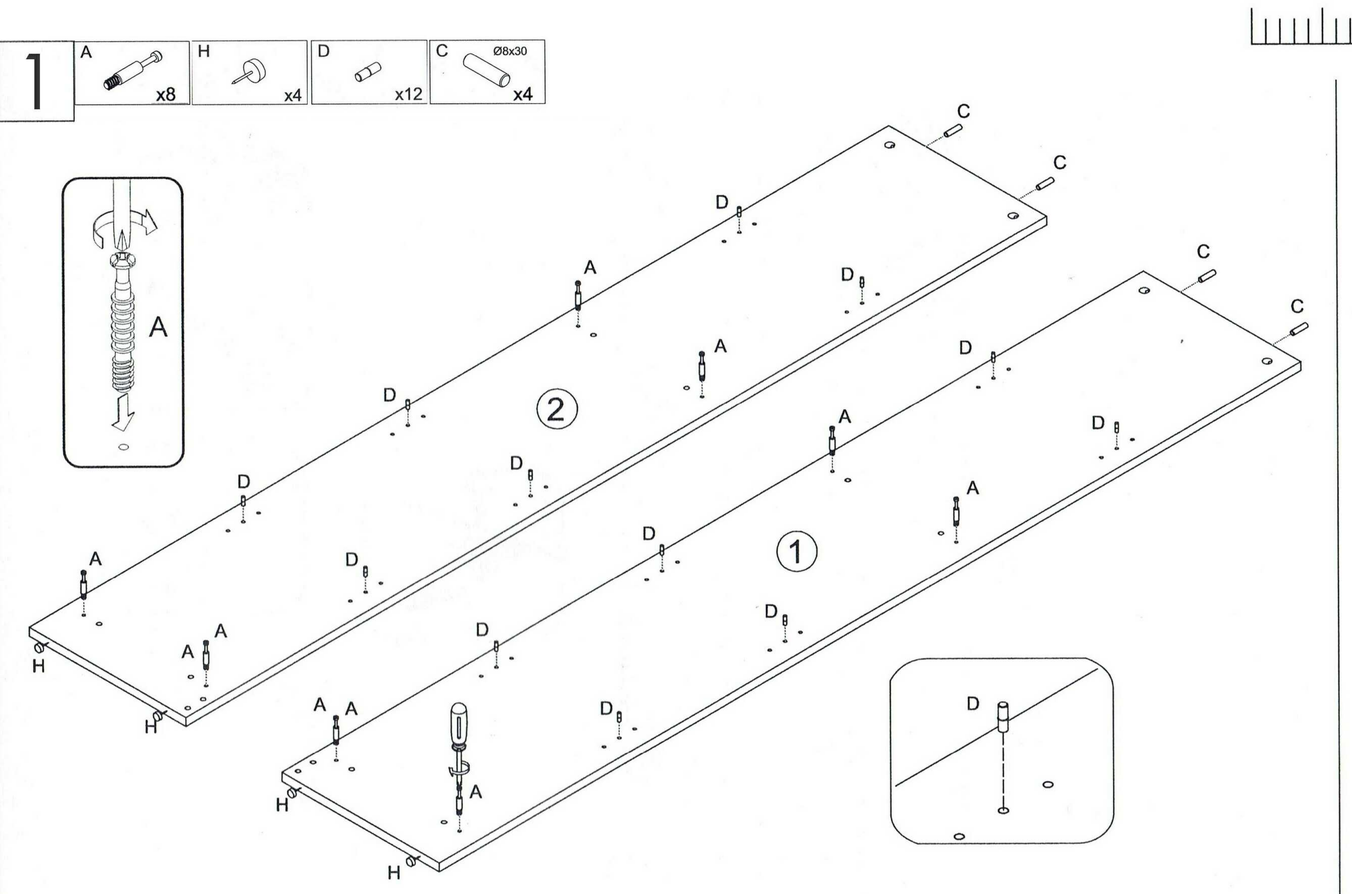

2

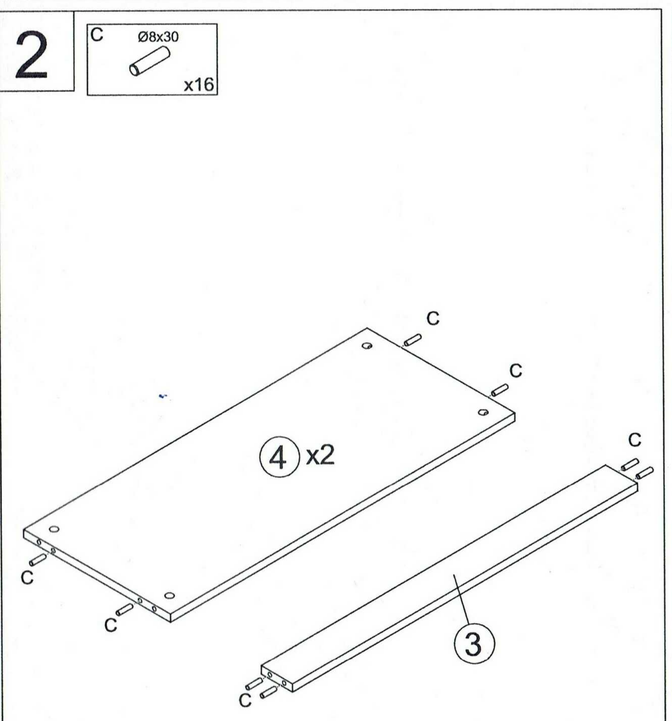

3

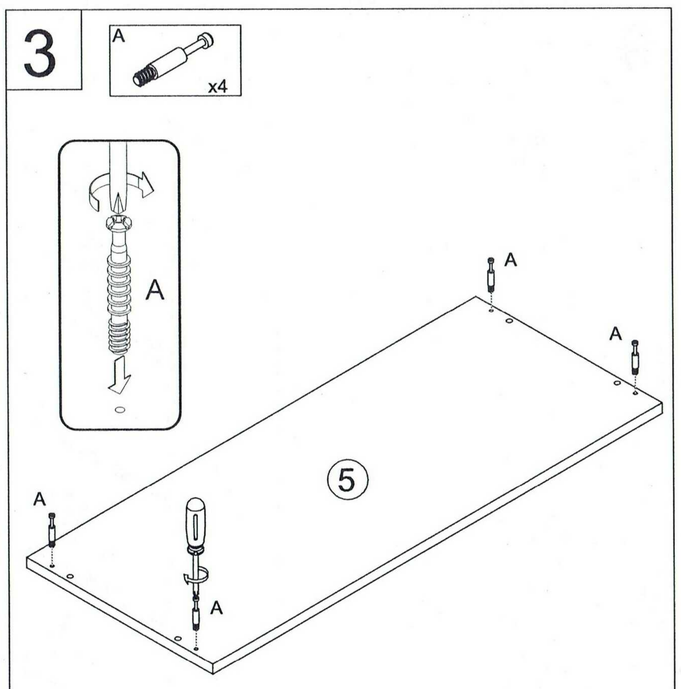

4

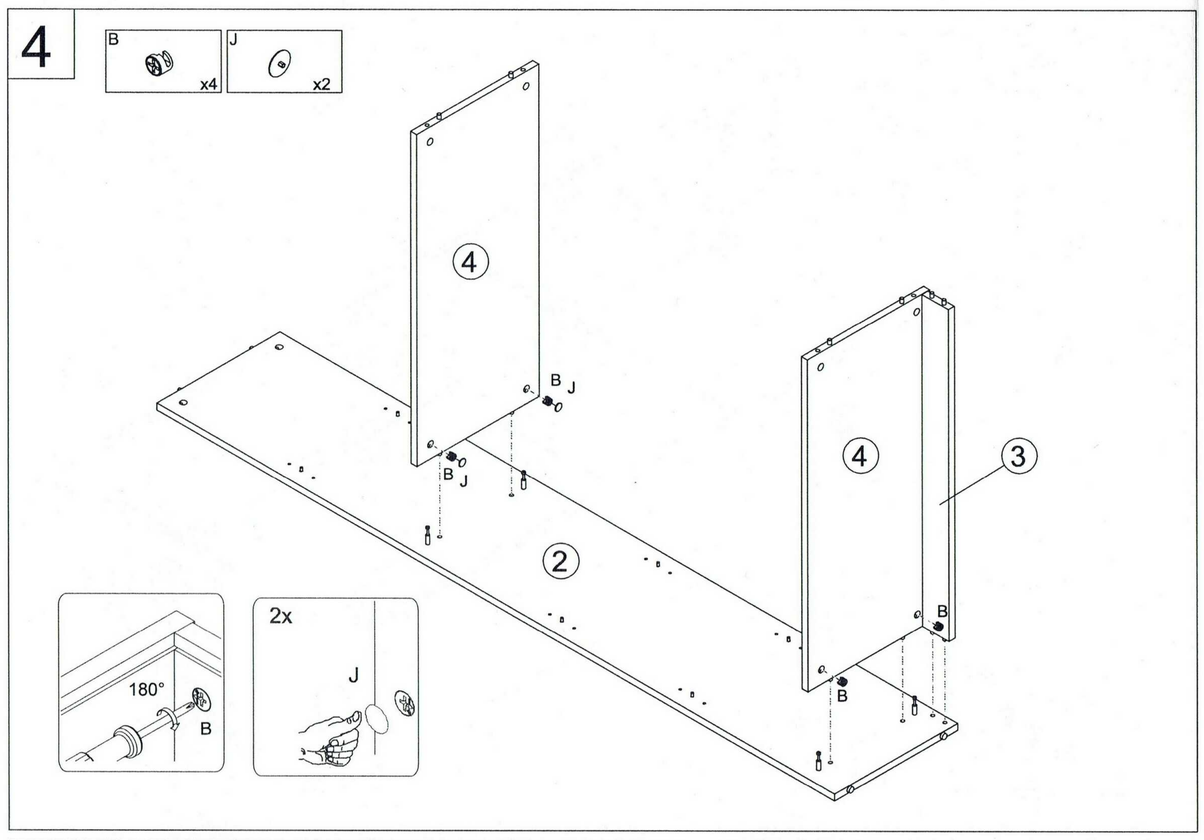

5

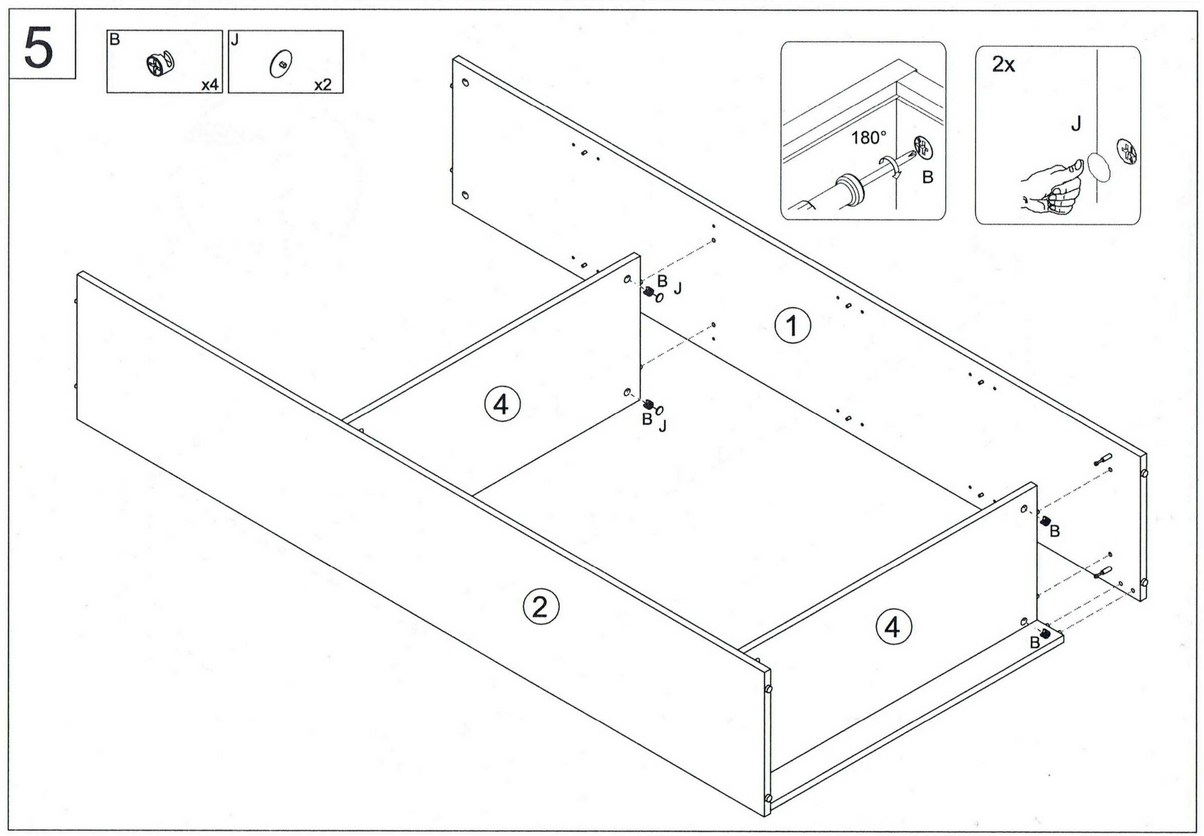

6

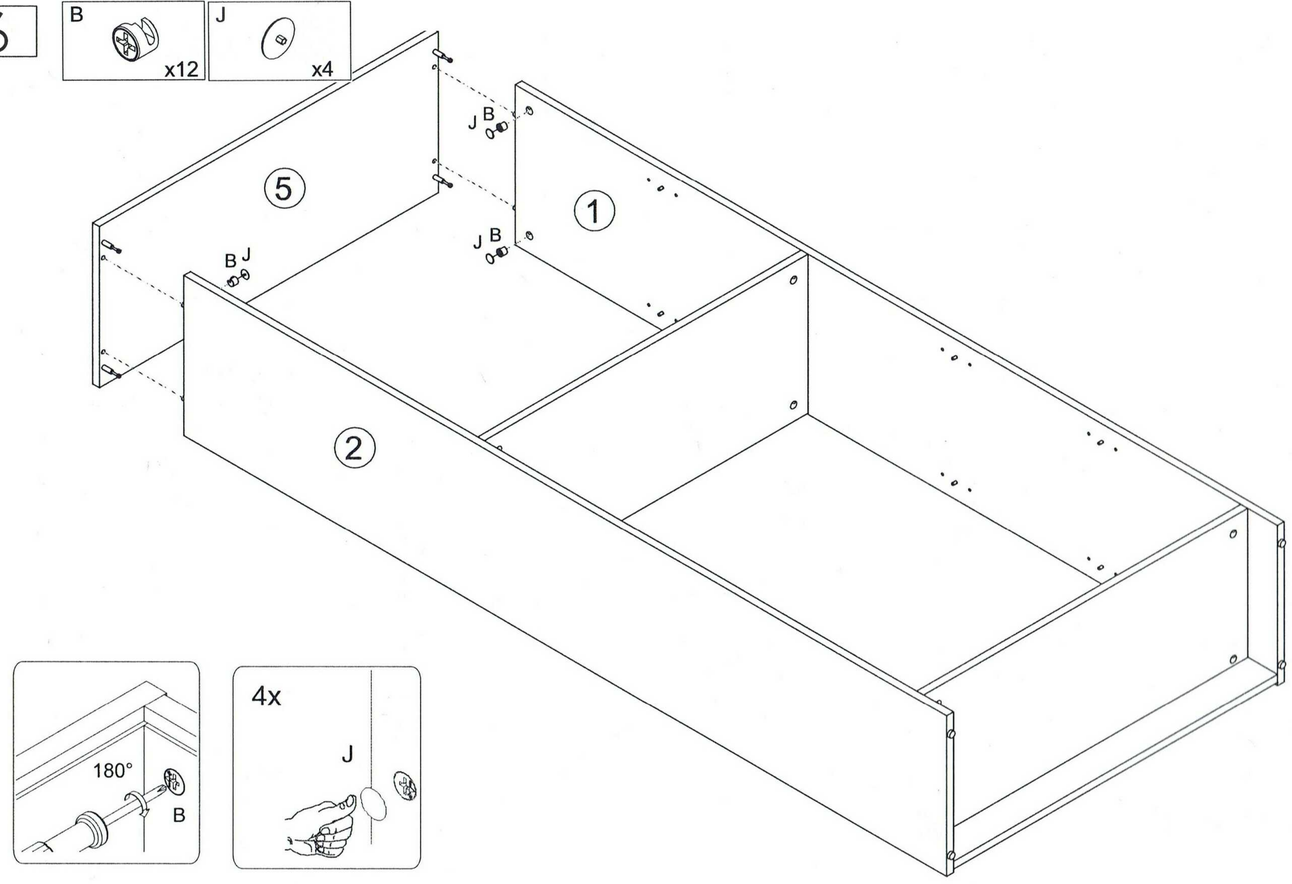

7

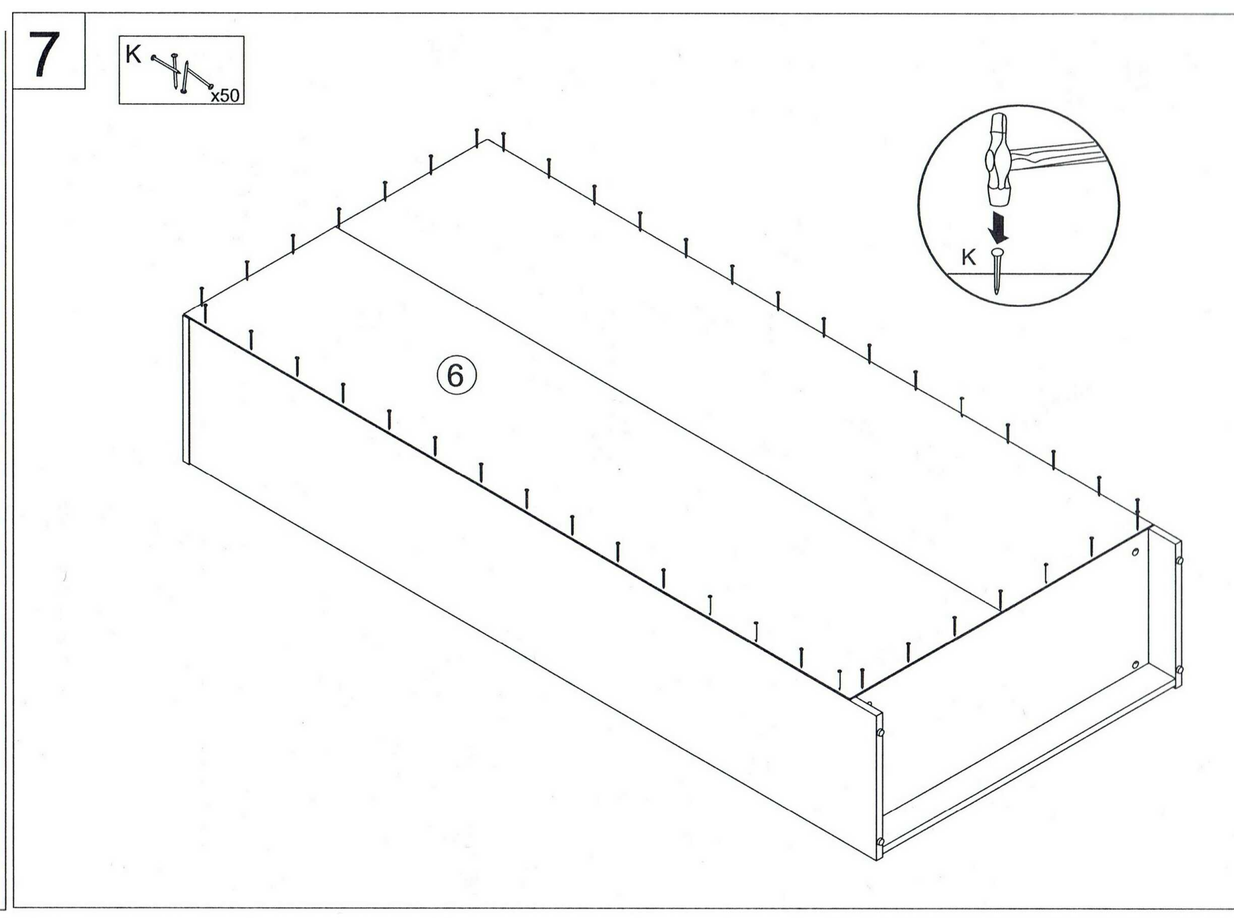

8

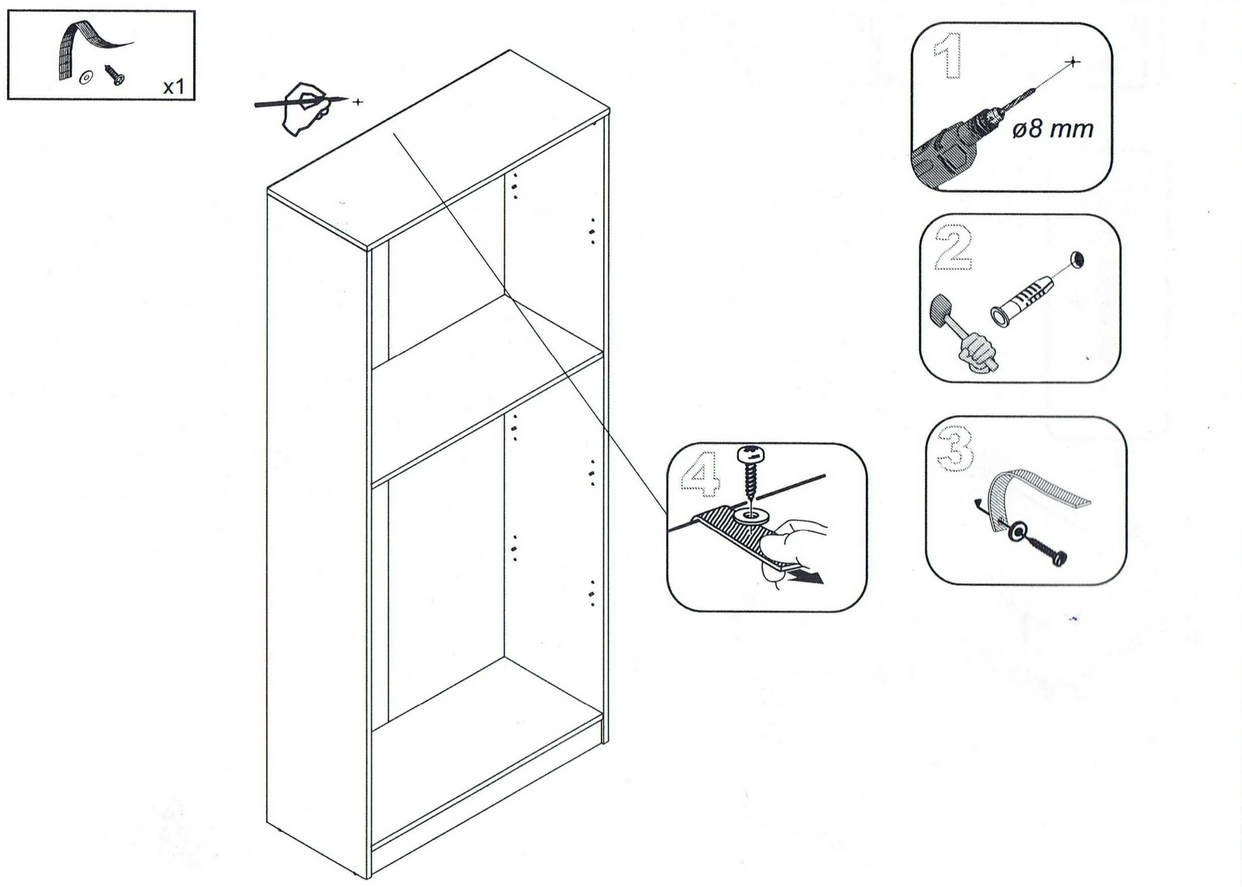
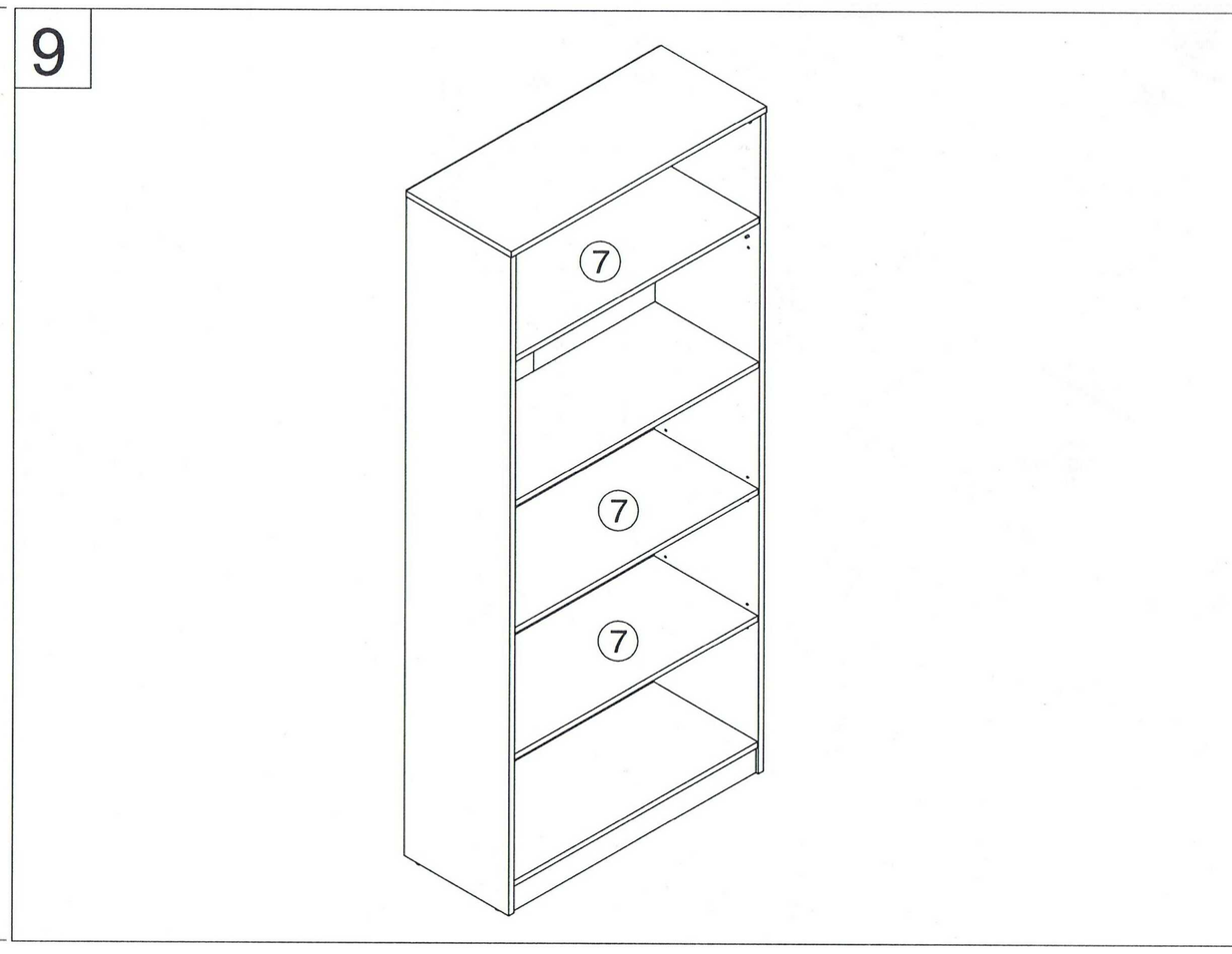
9