Kommode art. 0311/3

Assembled size / Maße aufgebaut :

Height / Höhe : 917 mm.

Width / Breite : 942 mm.

Depth / Teife : 388 mm.

This unit can be assembled by two persons.

Aufbau mit zwei Personen.

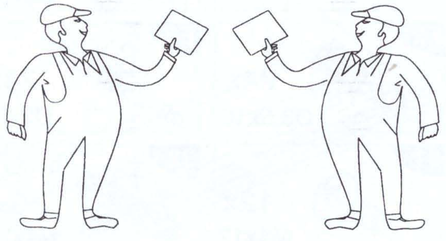

The necessary tools (not included)

Die dazu benötigten Werkzeuge (ausschliesslich)

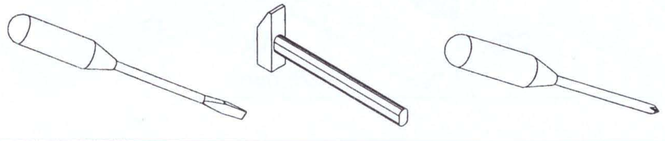

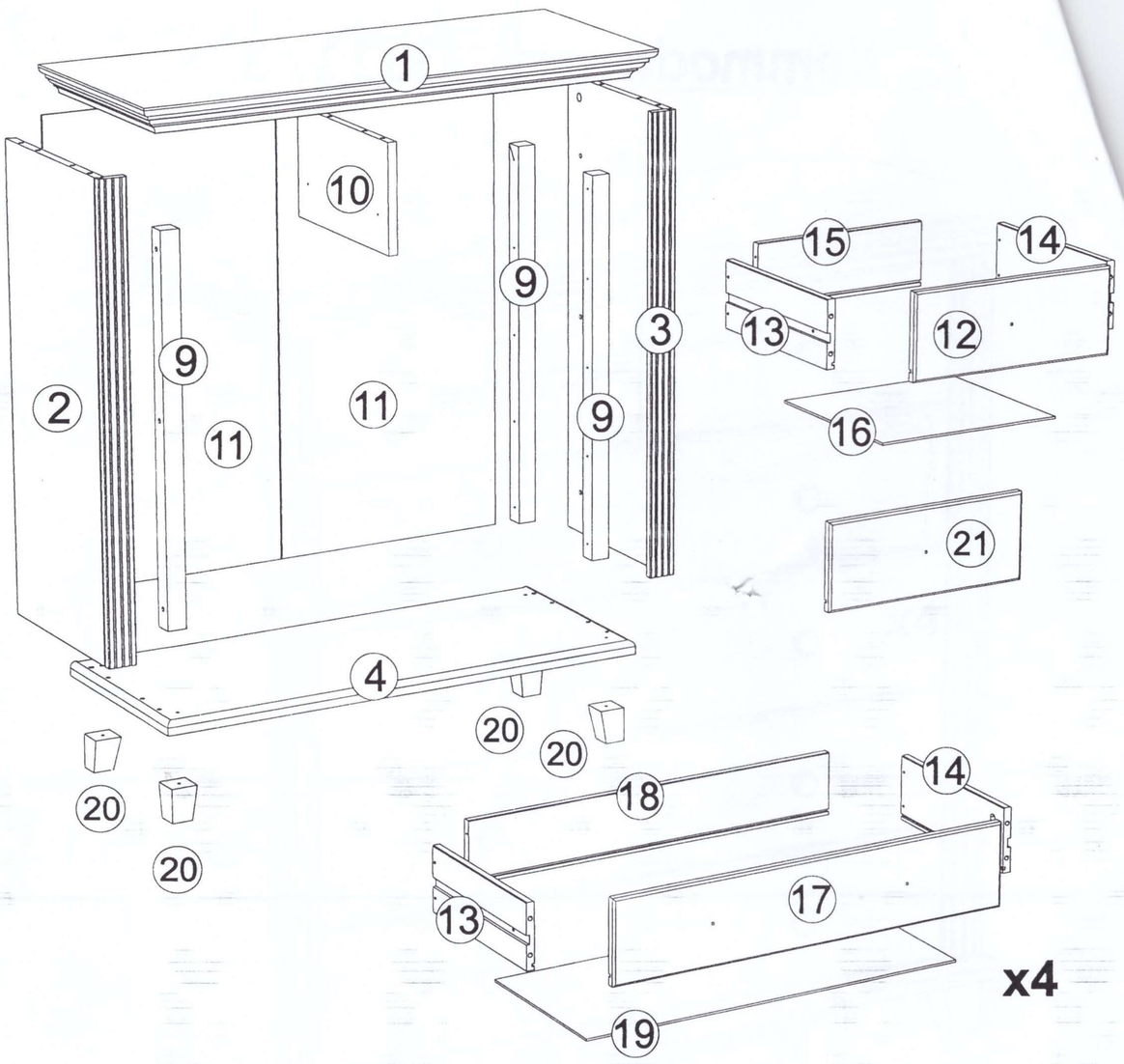

A1 1x	B1 22x Ø8x35	C1 30x 34 mm	D1 30x 12 mm	D3 24x Ø17
F2 24x Ø3.5x15	E5 24x Ø3x30	G12 4x Ø5x60	M3 4x Ø7x50	R7 10x
J1 12x M4x12	J2 10x M4x22	X1 4x	Z1 1x SW4	W1 12x 310 mm
N1 28x	H1 1x 625 mm			

B1 x 10 D1 x 6

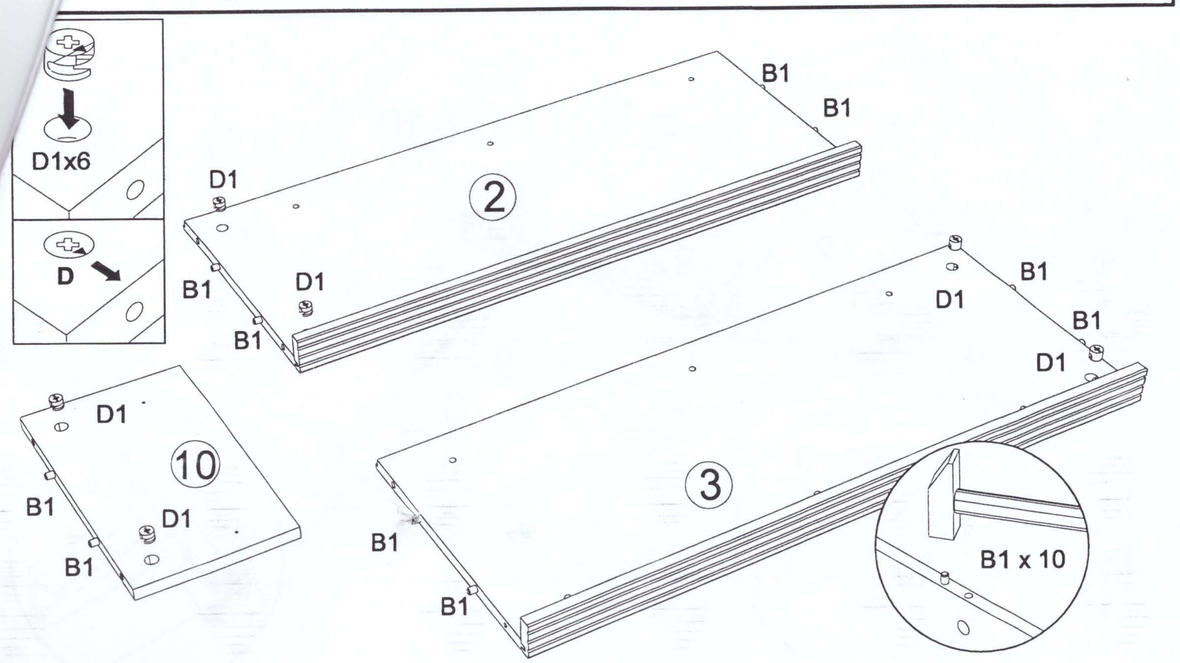

2 B1 x 12 A1 x 1

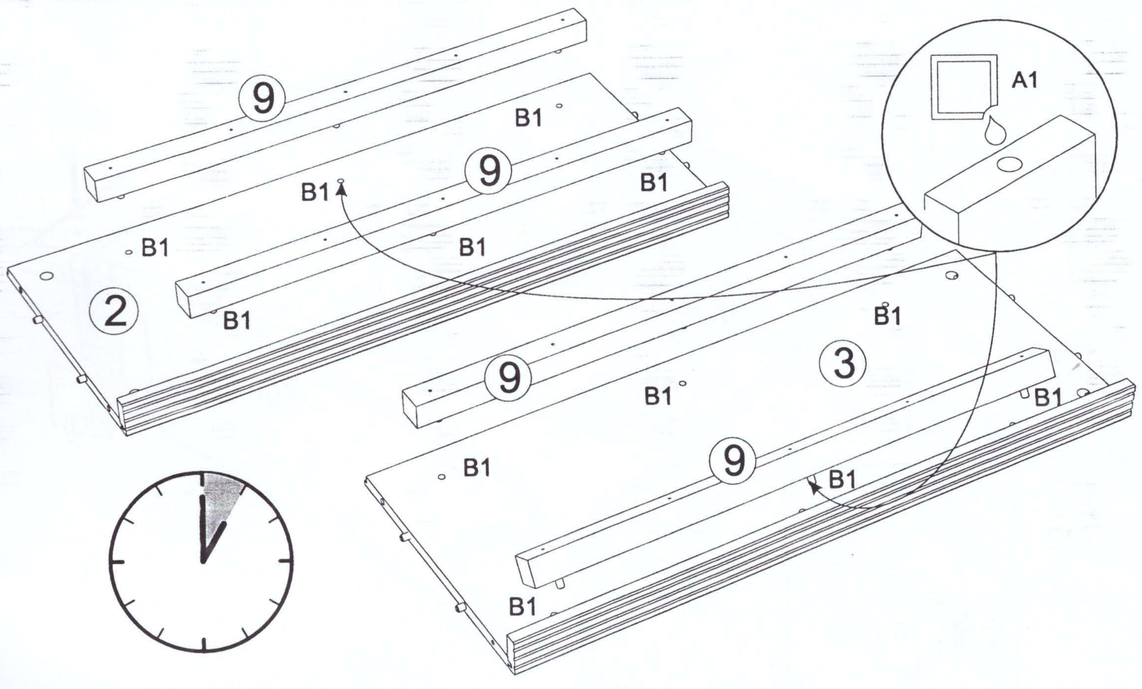

3 W1 x 12 F2 x 24

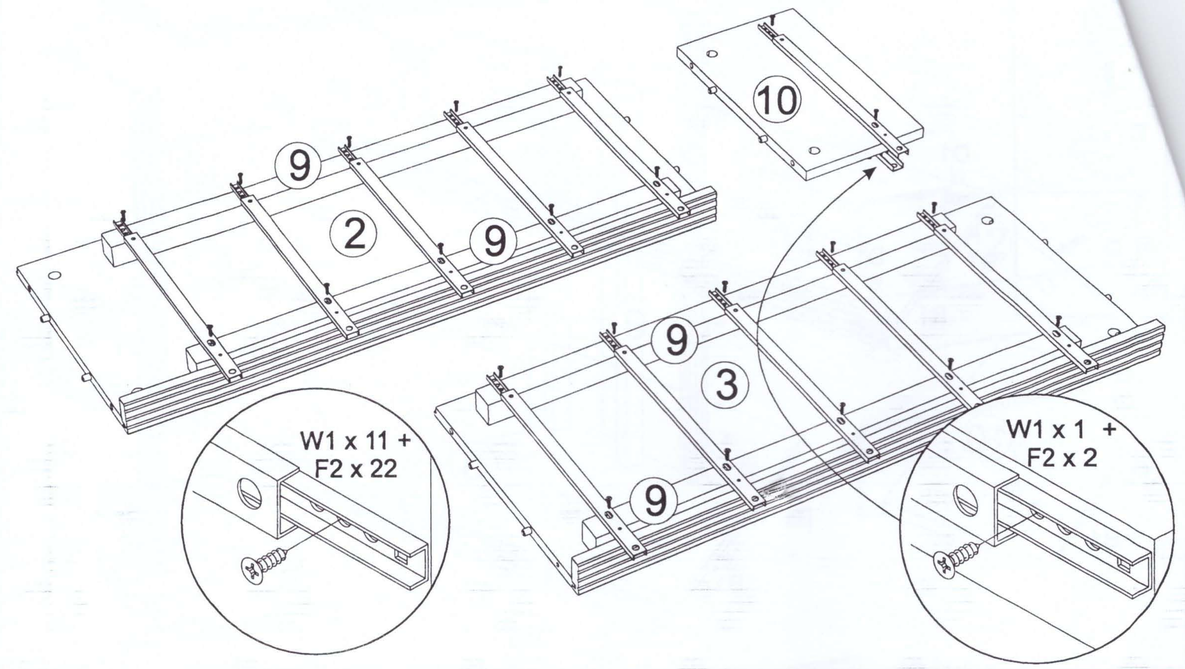

4 G12 x 4

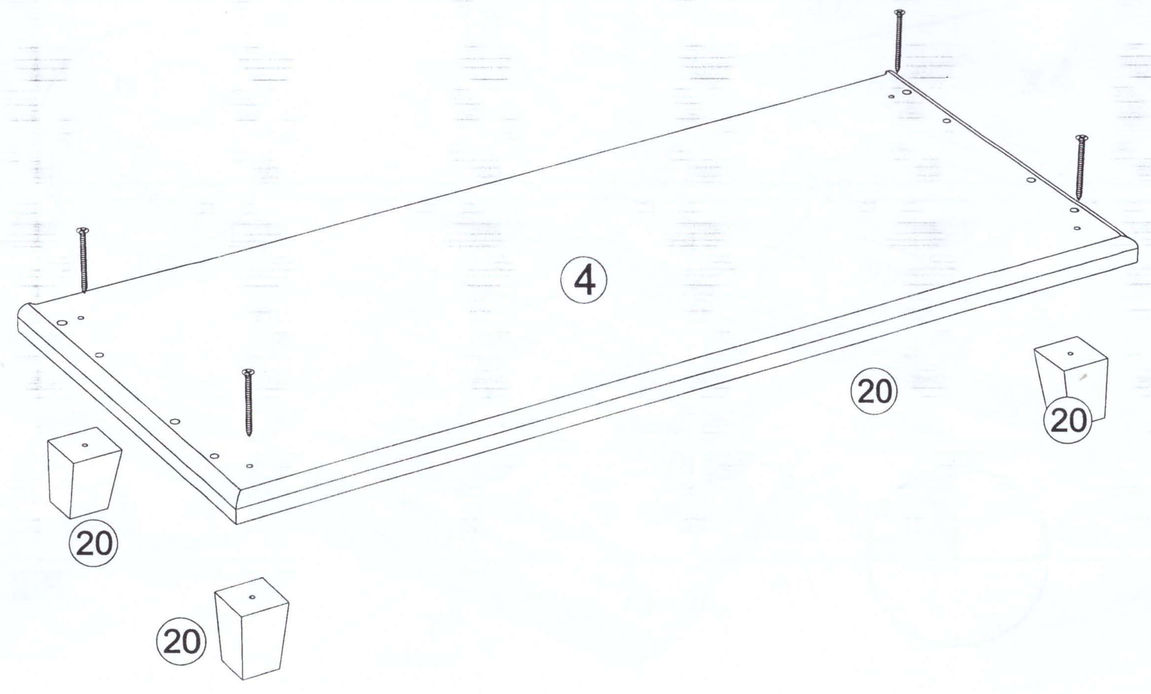

C1 x 6

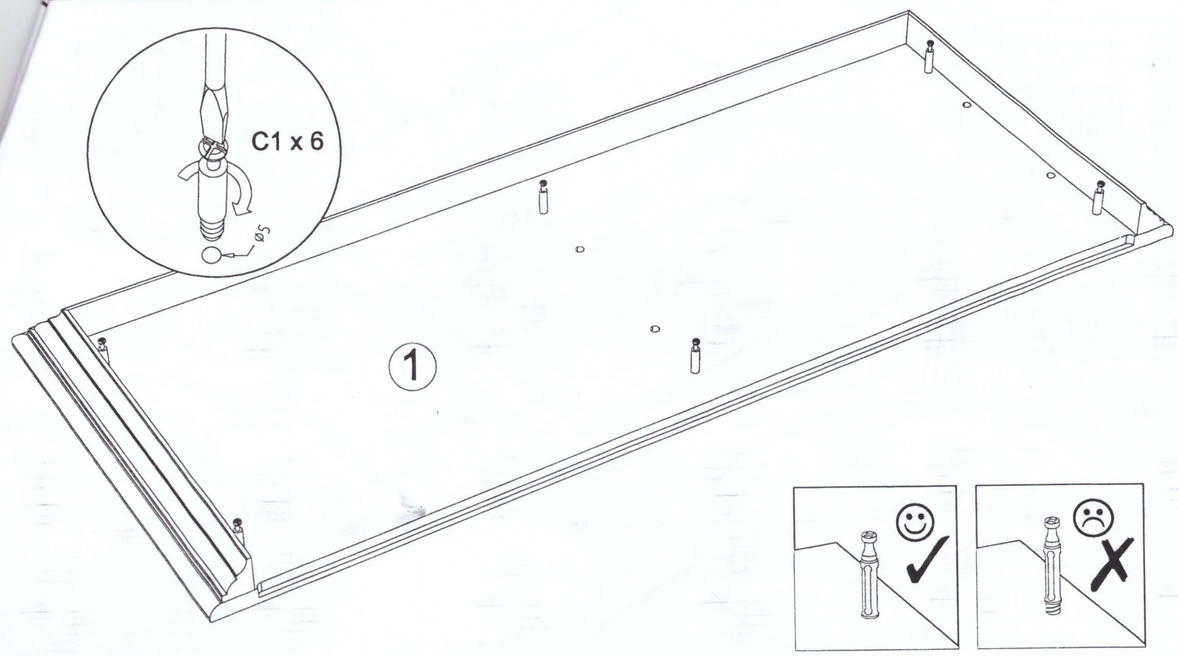

6

M3 x 4 Z1 x 1

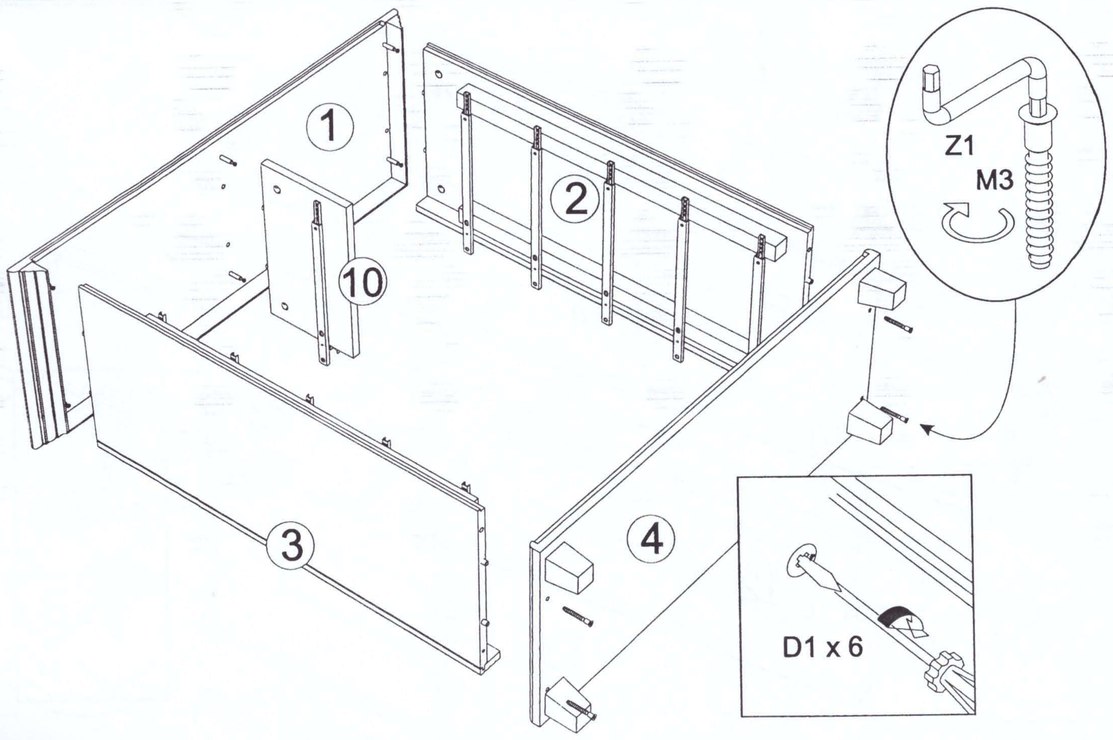

7

N1 x 28 X1 x 4 H1 x 1

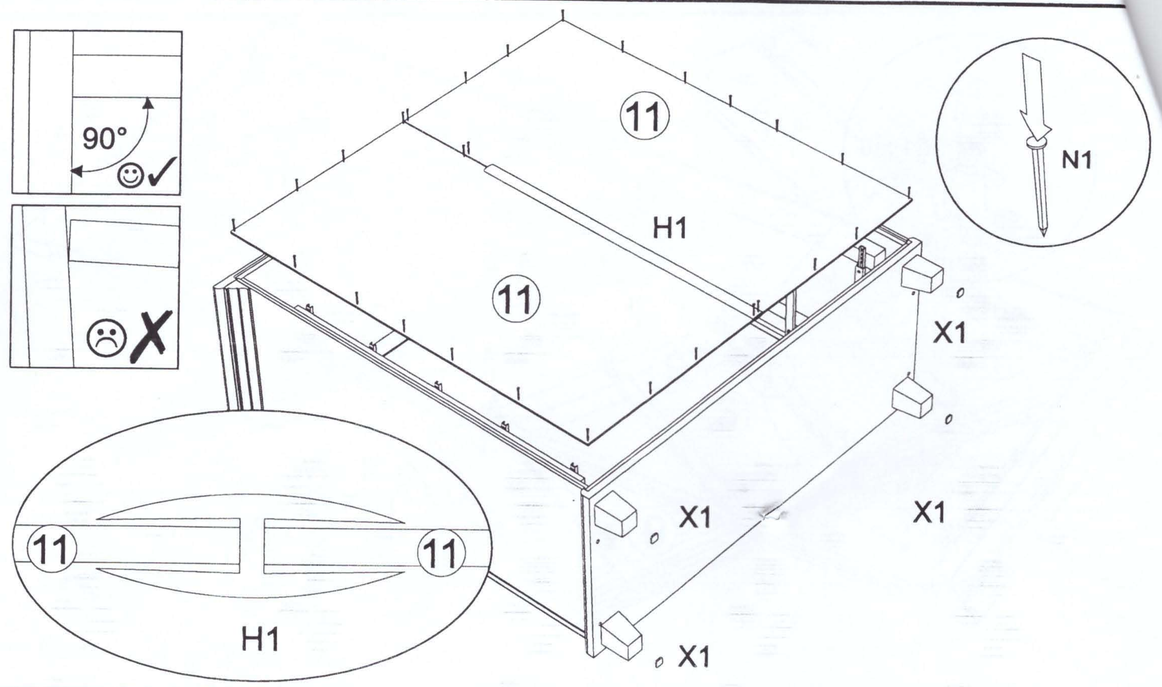

8

D1 x 24 C1 x 24

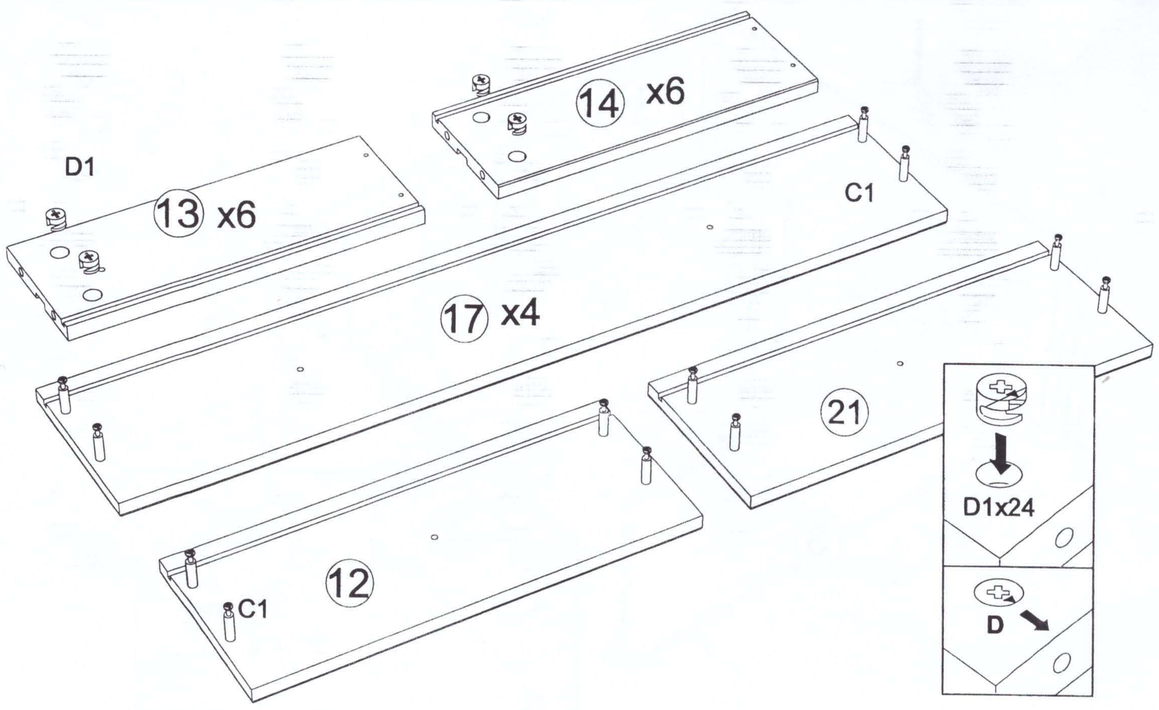

E5 x 24

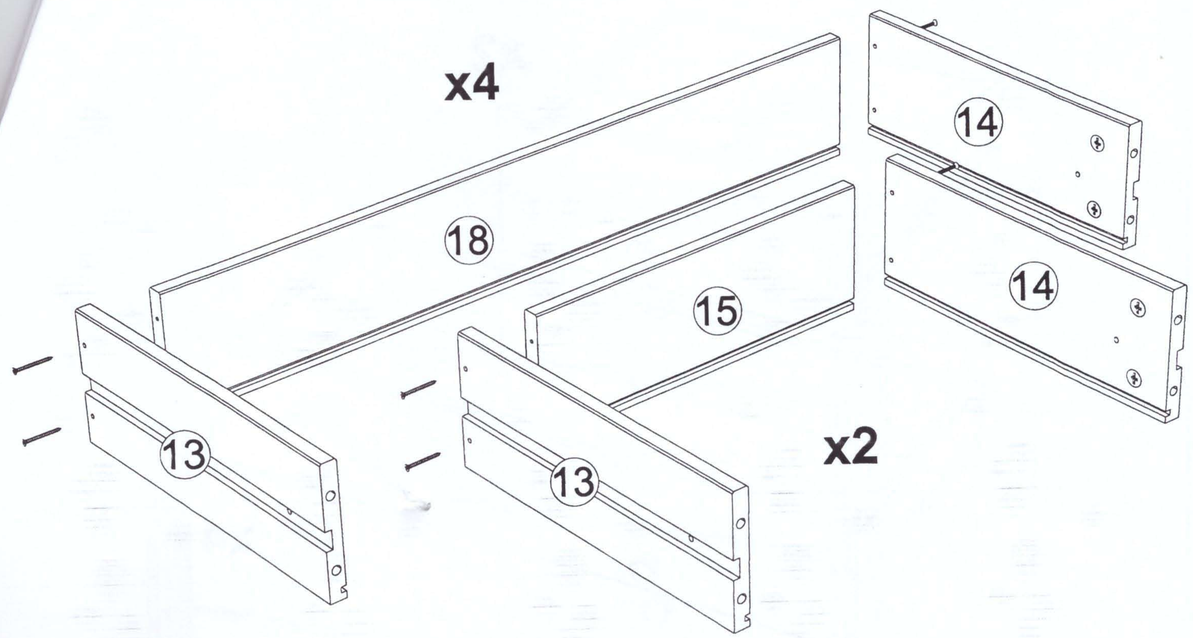

10 D3 x 24

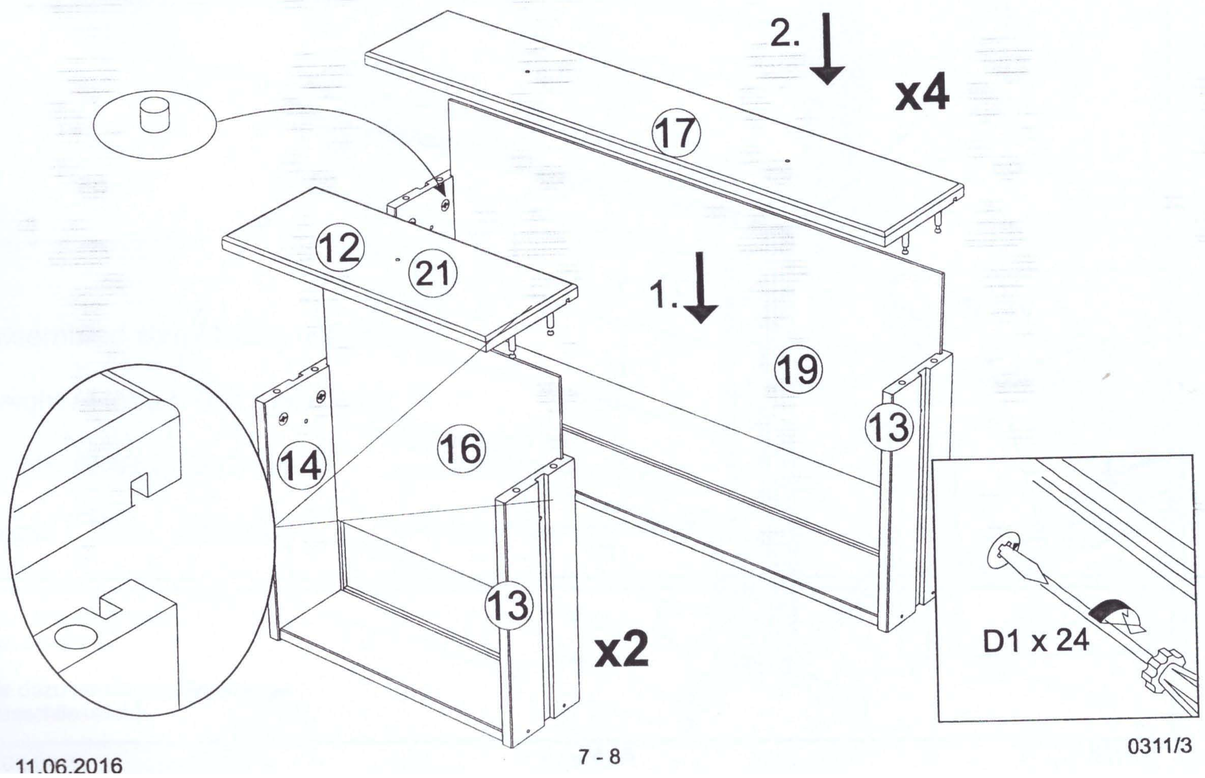

11 J2 x 10 R7 x 10

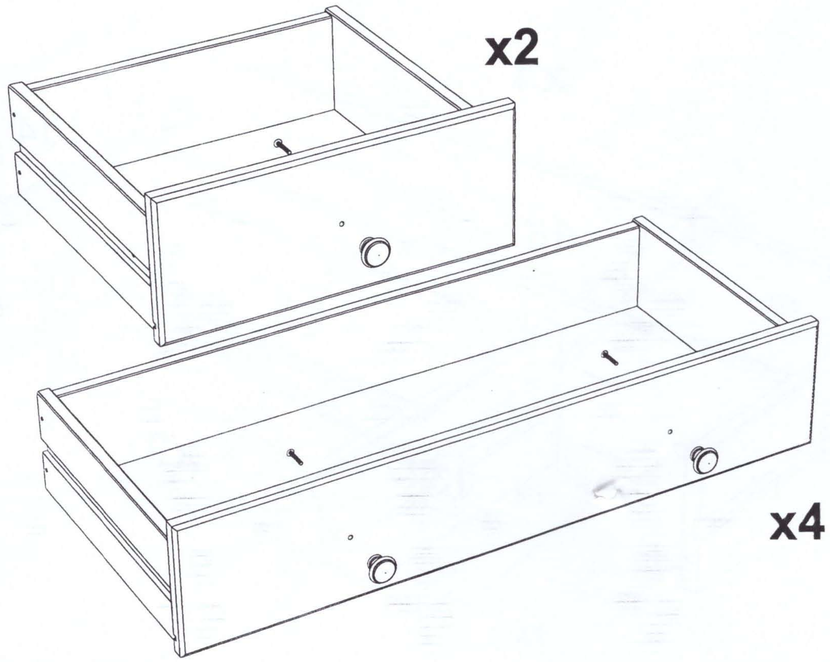
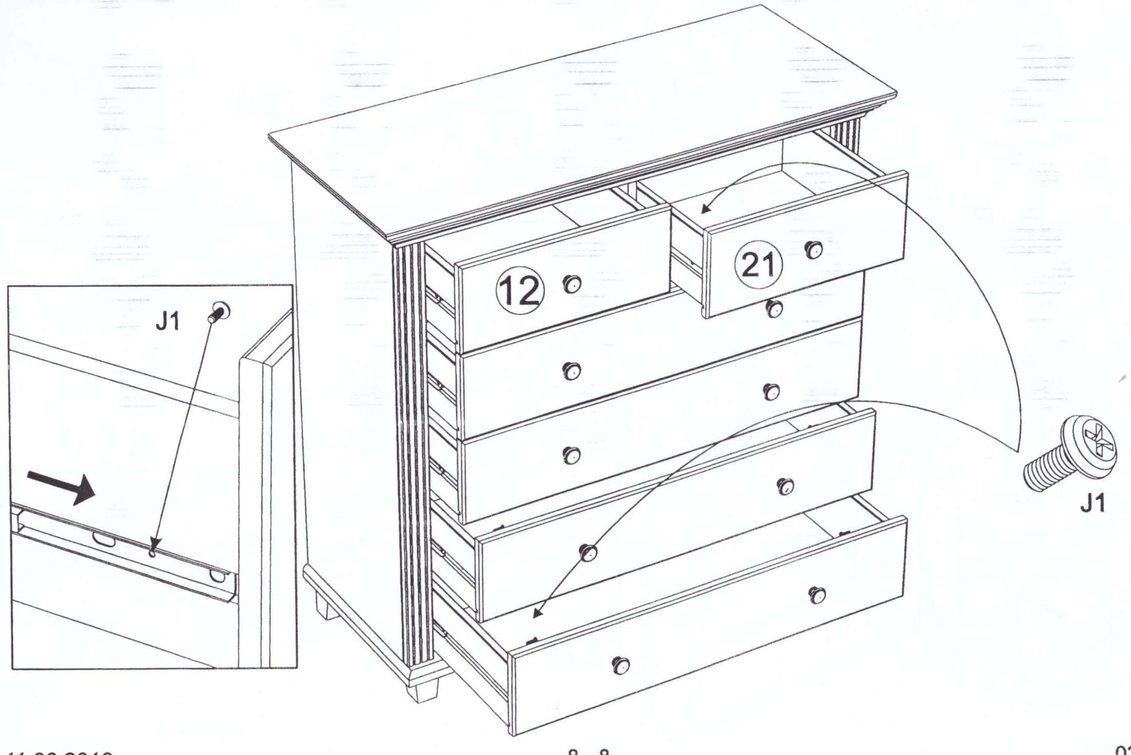
12 J1 x 12