A

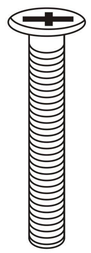

M6X40mm
x 4

B

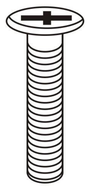

M6X30mm
x 6

C

x 4

1

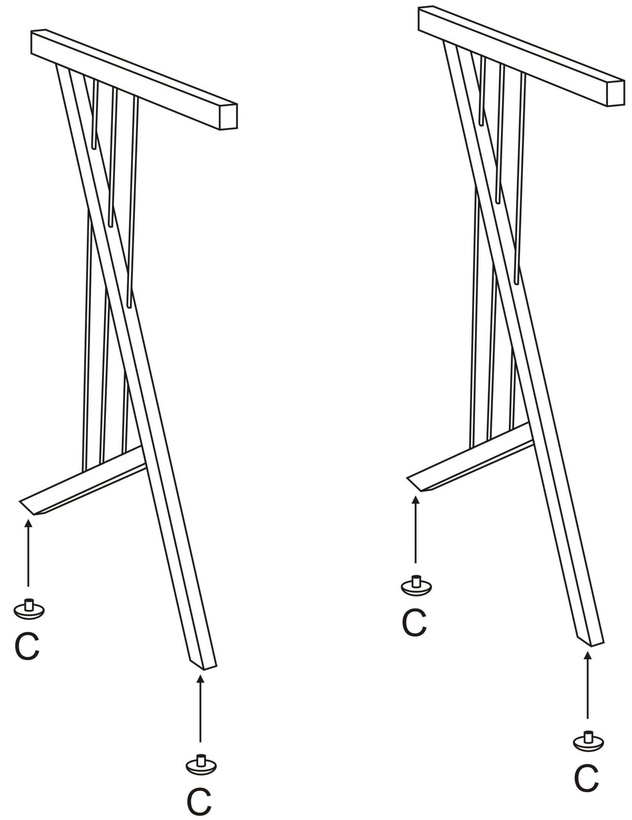

2

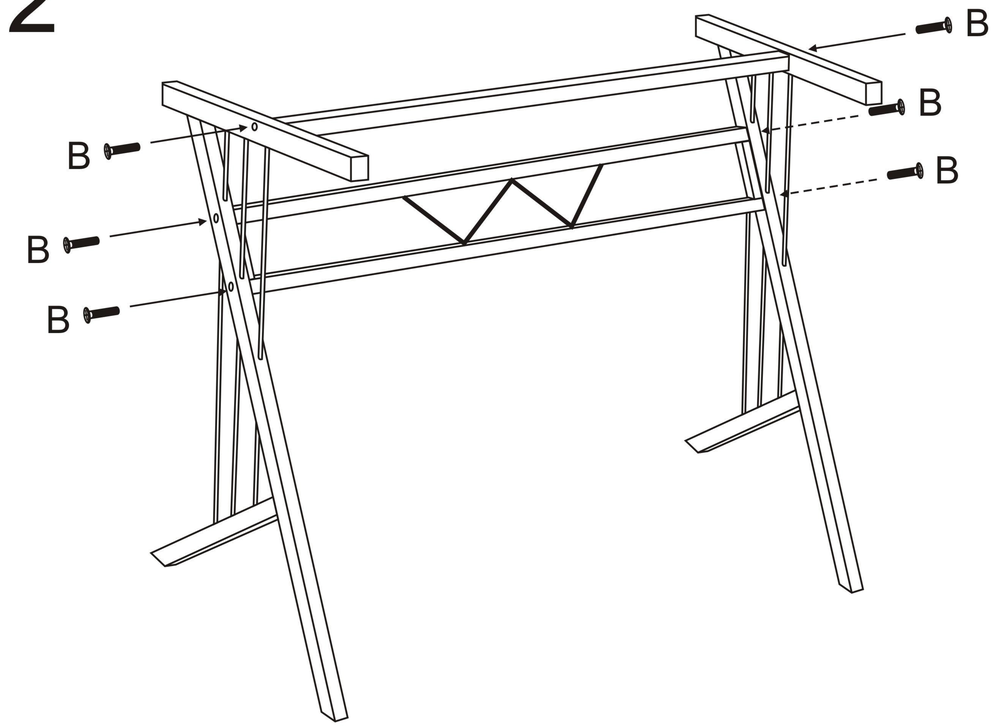

3

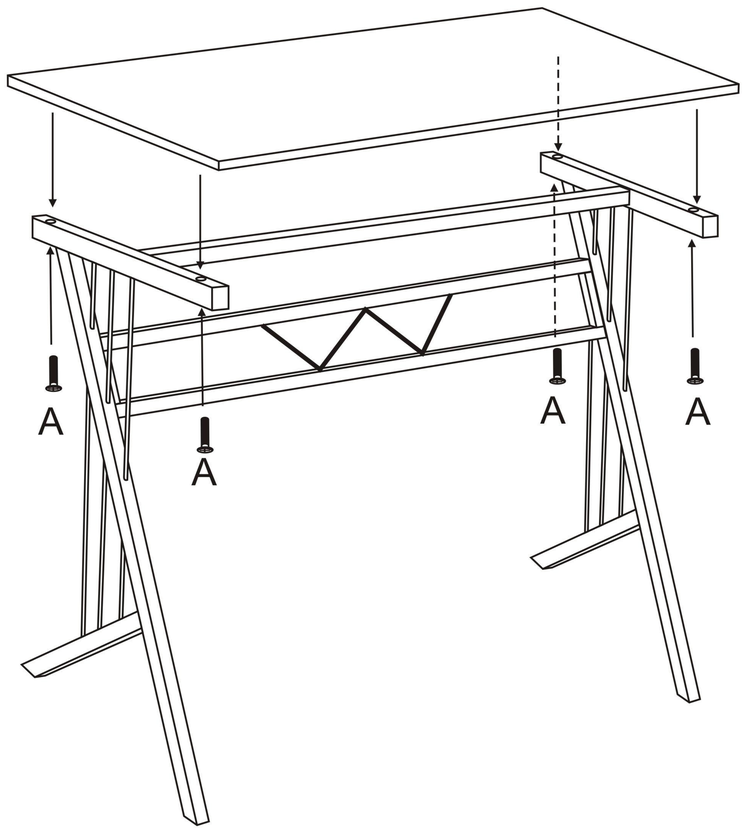

4